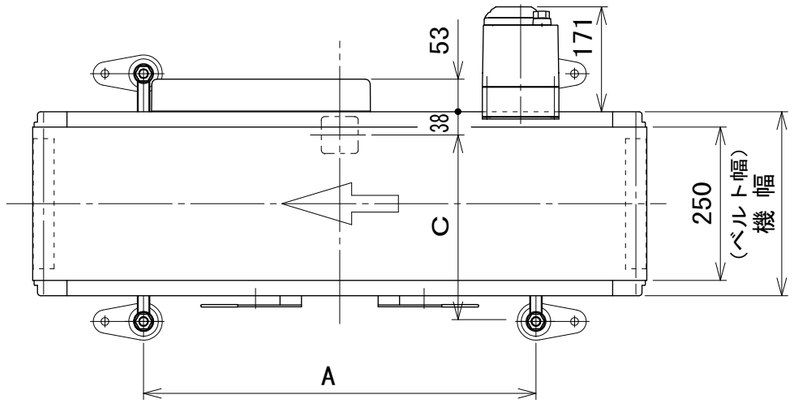

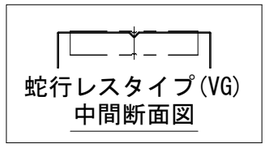

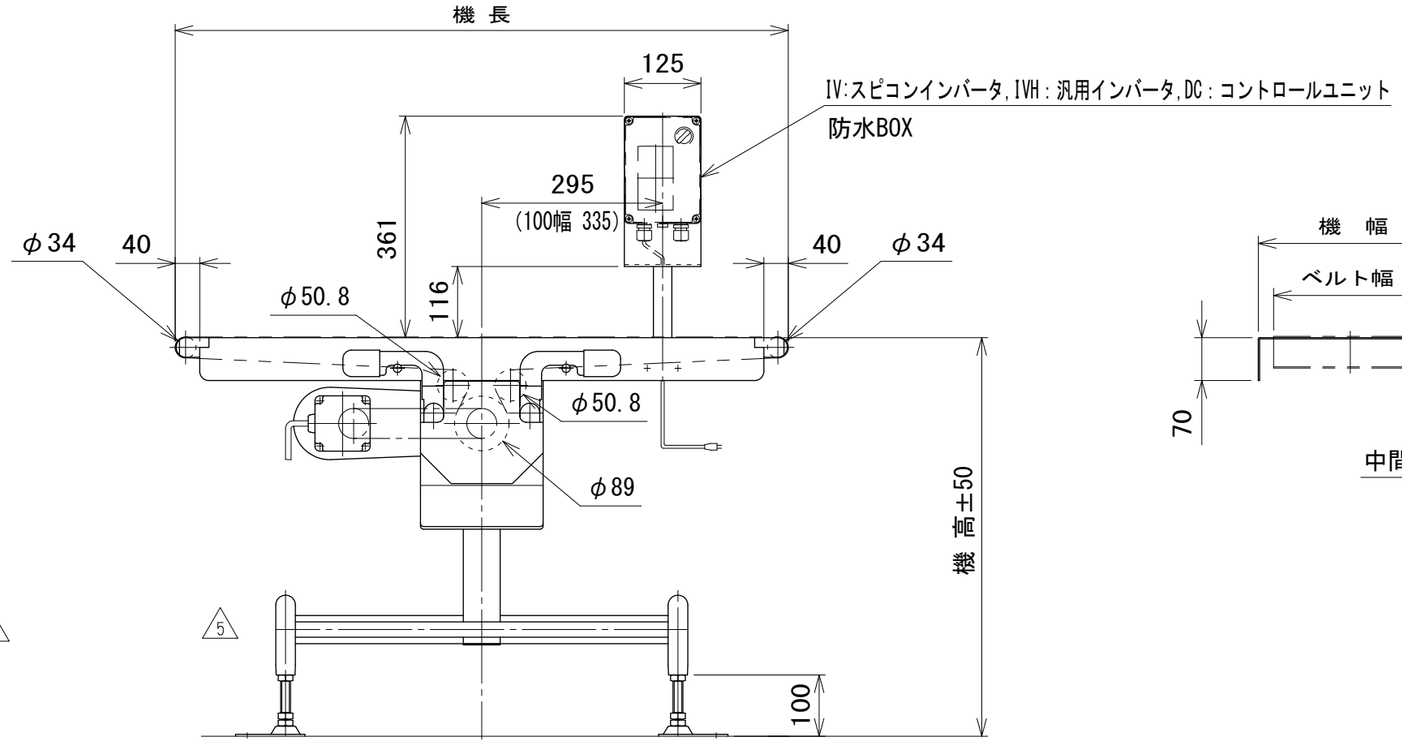

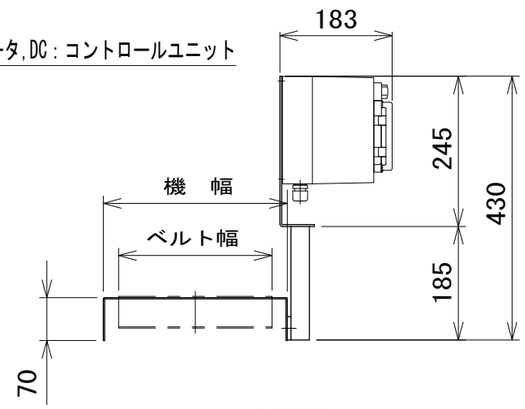

中間断面図

ベルト幅 mm	A	C
100	640	304
150	640	304
200	640	304
250	640	304
300	640	304
350	760	364
400	760	364

5

注1 蛇行レスタイプ(VG)の場合、基本外観は変わりませんがテールローラ、ドライブプーリ、トラフにベルト裏サン用のV溝が付きます

5

5	脚変更,誤記訂正	技術情報サービス	年 月 日 2020.1.6		シリーズ名	フードベヤシリーズ	図名	本体組立図 UDベルト幅 400 mm以下,機長 50 cm以上 100 cm以下
改訂番号	改 訂 記 事	MARUYASU KIKAI CO.,LTD.	尺度	1/10	機 種	TBC200	図面番号	W_TBC200UD_S_005_5

A3