ベルト幅 mm	A	C
100	640	304
150	640	304
200	640	304
250	640	304
300	640	304
350	760	364
400	760	364

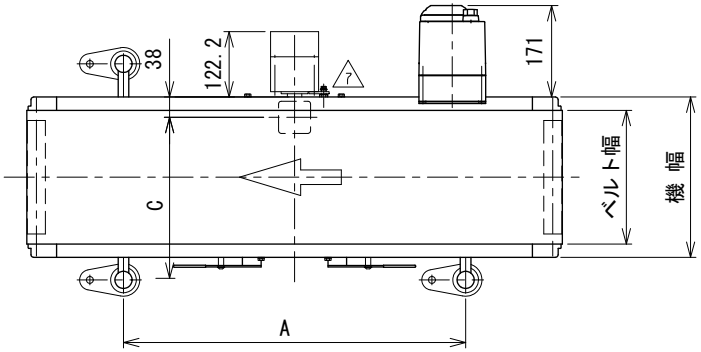

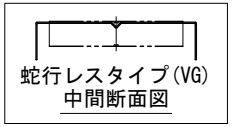

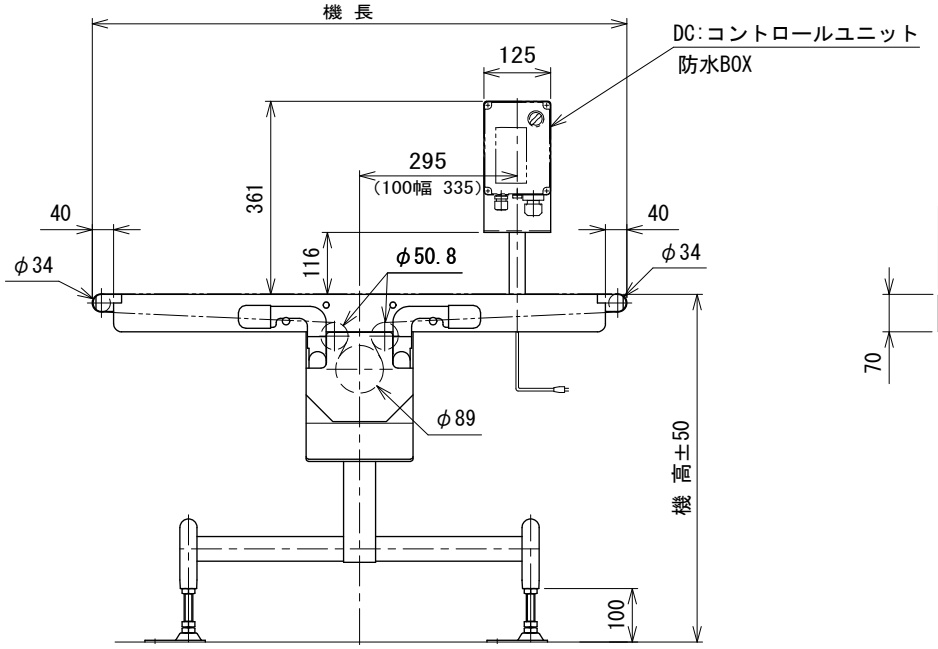

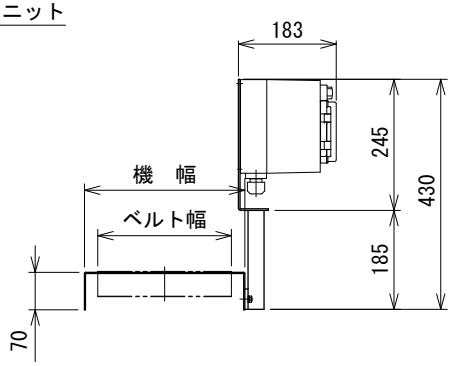

中間断面図

注1 本図はベルト幅250 mm、機長100 cmの場合です
注2 蛇行レスタイプ(VG)の場合、基本外観は変わりませんがテールローラ、ドライブプーリ、トラフにベルト裏サン用のV溝が付きます

7	トルクアームピン変更	技術情報サービス	年 月 日		シリーズ名	フードベヤシリーズ	図名	本体組立図 HSベルト幅 400 mm以下,機長 50 cm以上 100 cm以下
改訂番号	改 訂 記 事	MARUYASU KIKAI CO.,LTD.	尺度	1/10	機 種	TBC200	図面番号	W_TBC200HS_S_005_7

A3