注1 本図はHH原動タイプ、ベルト幅500 mm、機長200 cm、機高650 mmの場合です

注2 蛇行レスタイプ(VG)の場合、基本外観は変わりませんがテールローラ
ドライブプーリ、フレームにベルト裏サン用のV溝が付きます

注3 ( )寸法は機長100 cmを超え150 cm未満の場合です

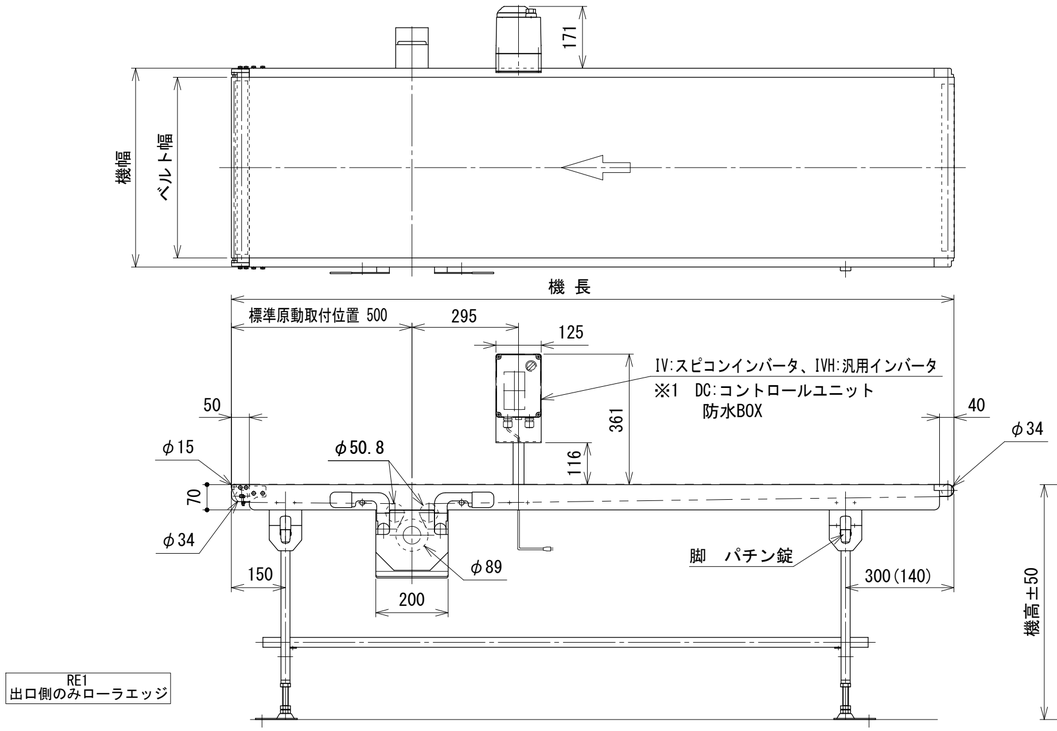

RE1
出口側のみローラエッジ

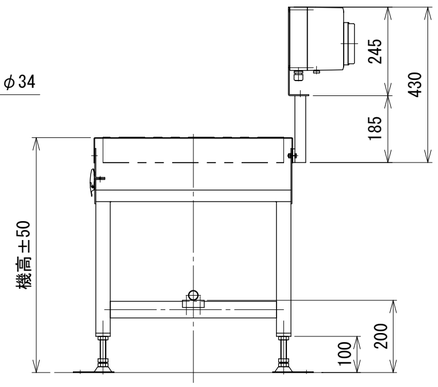

中間断面図

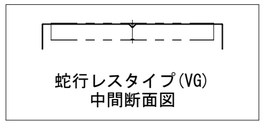

蛇行レスタイプ(VG)
中間断面図

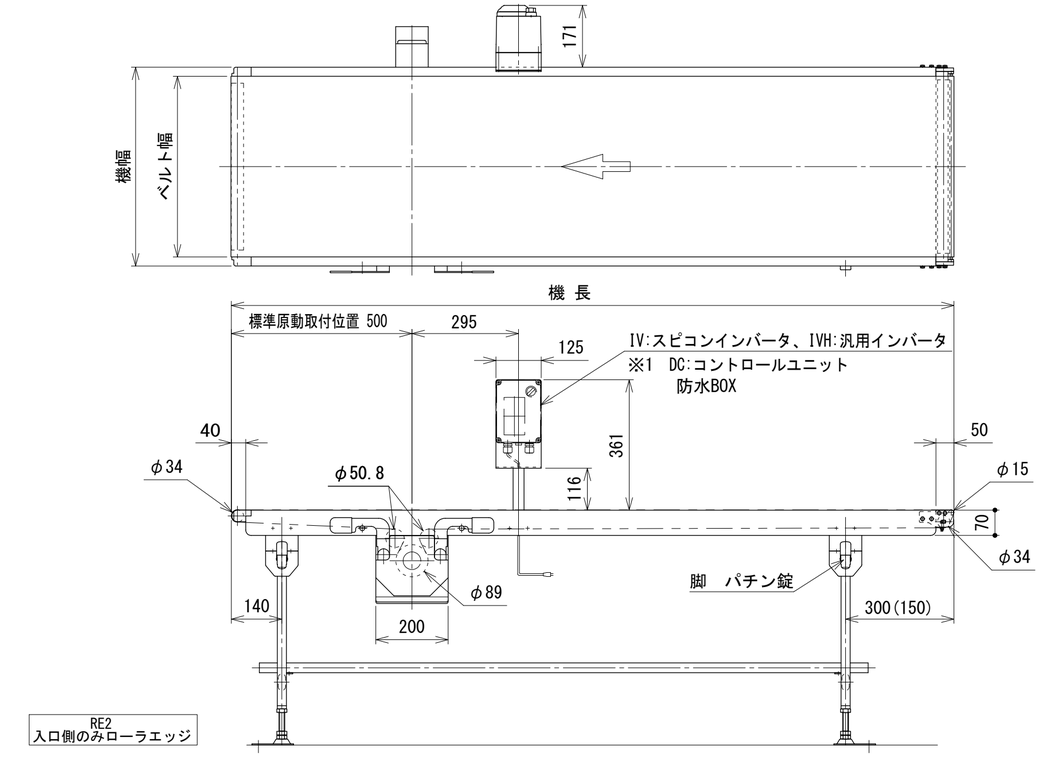

RE2
入口側のみローラエッジ

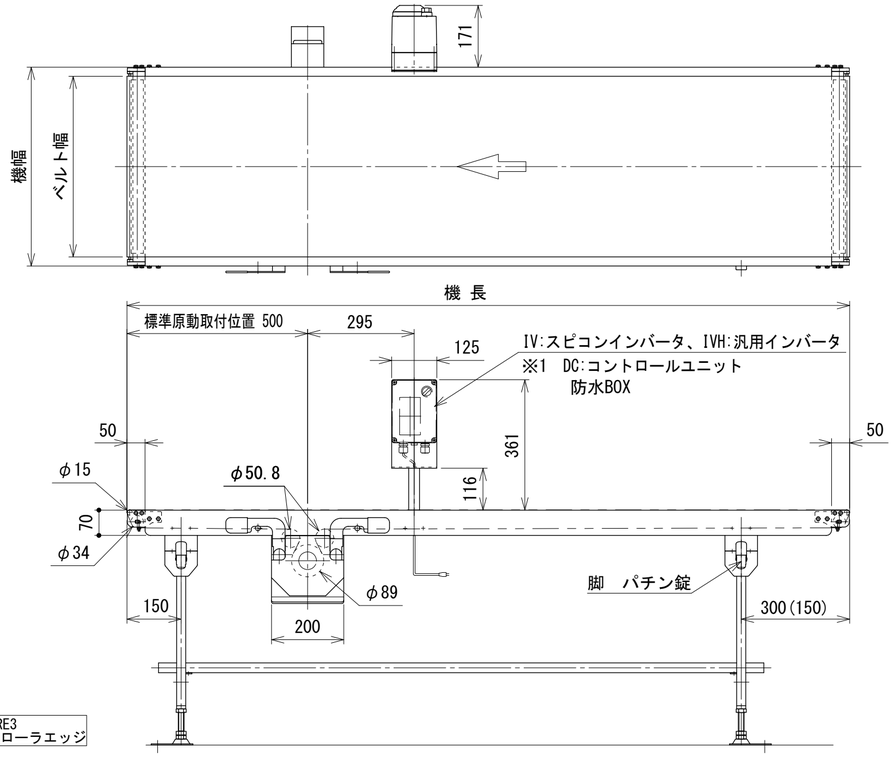

RE3
両側ローラエッジ

△		技術情報サービス	年/月/日 2020.5.1	シリーズ名	フードベヤシリーズ	図名	本体組立図 HH ベルト幅 450・500 mm、機長 100 cmを超え 300 cm以下	A2
改訂番号	改 訂 記 事	MARUYASU KIKAI CO.,LTD.	尺度 1/12	機 種	Fシリーズオプション ローラエッジ	図面番号	W_TBC200HH_RE_020	