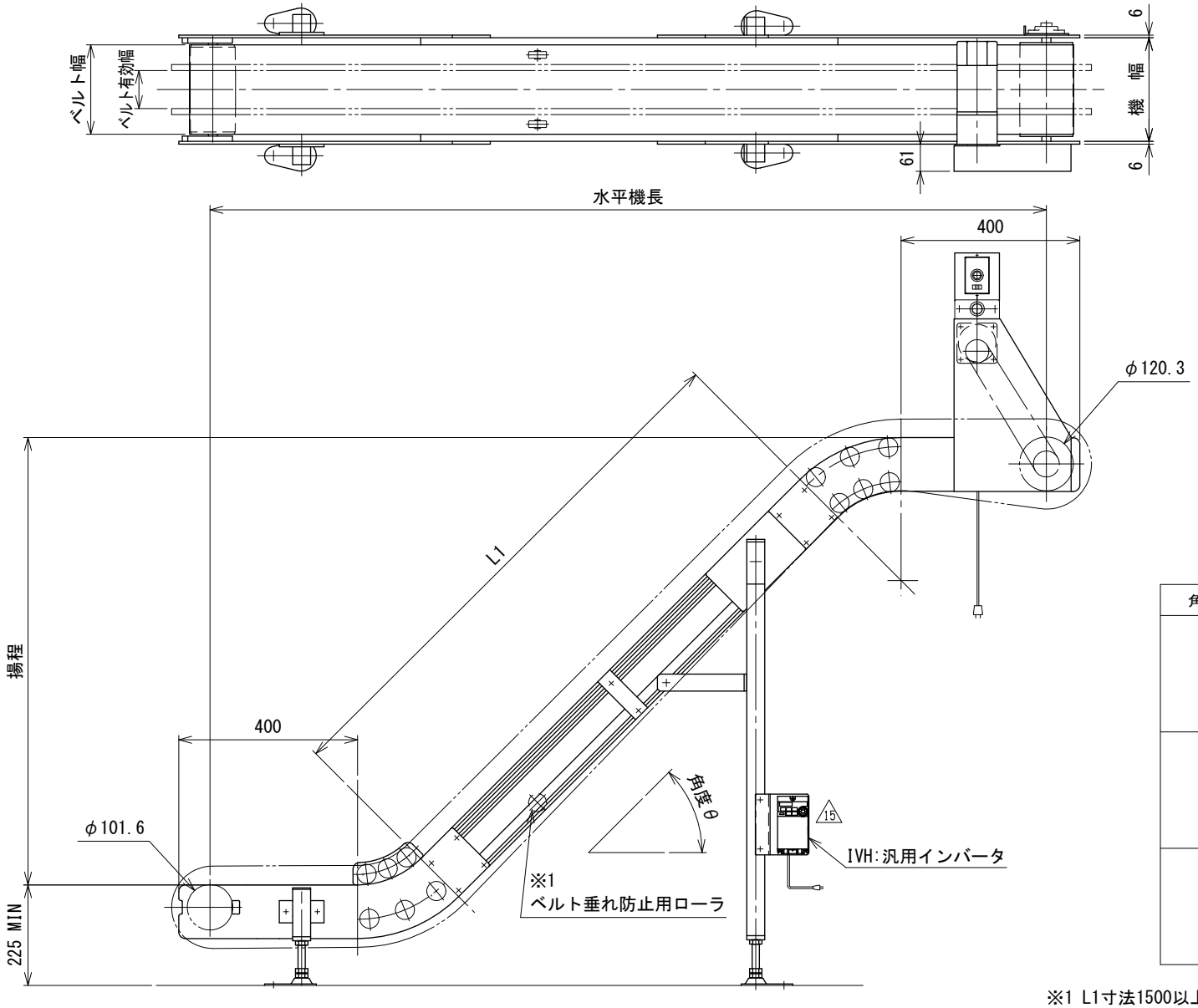

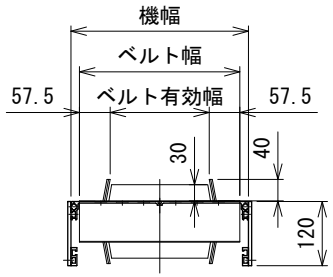

中間断面図

角度 θ	揚 程	水平機長	L1
45°	1000	1870	1199
	1500	2370	1906
	2000	2870	2613
	2500	3370	3320
	3000	3870	4027
60°	1000	1532	854
	1500	1821	1431
	2000	2110	2008
	2500	2398	2586
	3000	2690	3165
75°	1000	1322	636
	1500	1456	1154
	2000	1590	1672
	2500	1724	2189
	3000	1858	2707

※1 L1寸法1500以上の場合、ベルト垂れ防止用ローラが付きます

15	汎用インバータ変更	技術情報サービス	年 月 日		シリーズ名	ミニシリーズ	図名	本体組立図 ベルト幅 150 mm以上 300 mmまで，揚程 100 cm 以上 300 cm まで
改訂番号	改 訂 記 事	MARUYASU KIKAI CO.,LTD.	尺度	1/10	機 種	SMMX2-A	図面番号	W_SMMX2A_S_010_15

A3