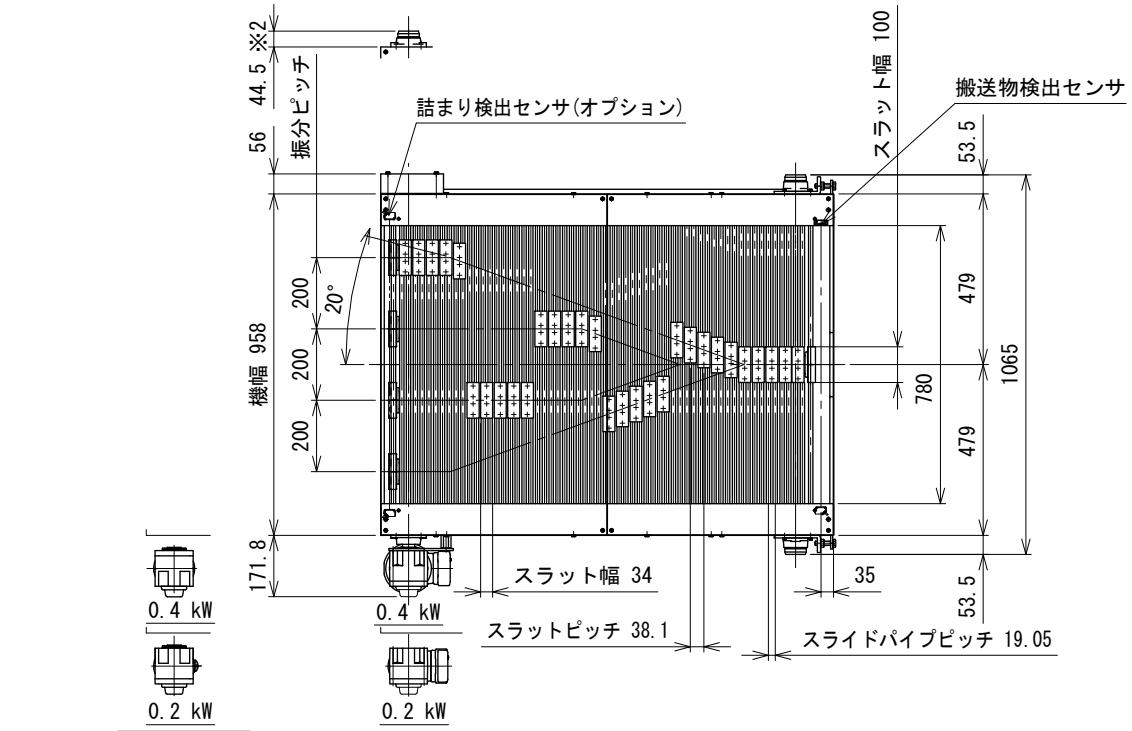

△4 ※1 機高750 mm未満は制御盤が別取付となります
△4 ※2 DCモータ変速の場合です

注1 本図はモータ取付側L、汎用インバータ変速、搬送物検出センサ本体取付の場合です
注2 脚は標準で取付きます
注3 制御盤(操作面)はモータ取付側と同じになります

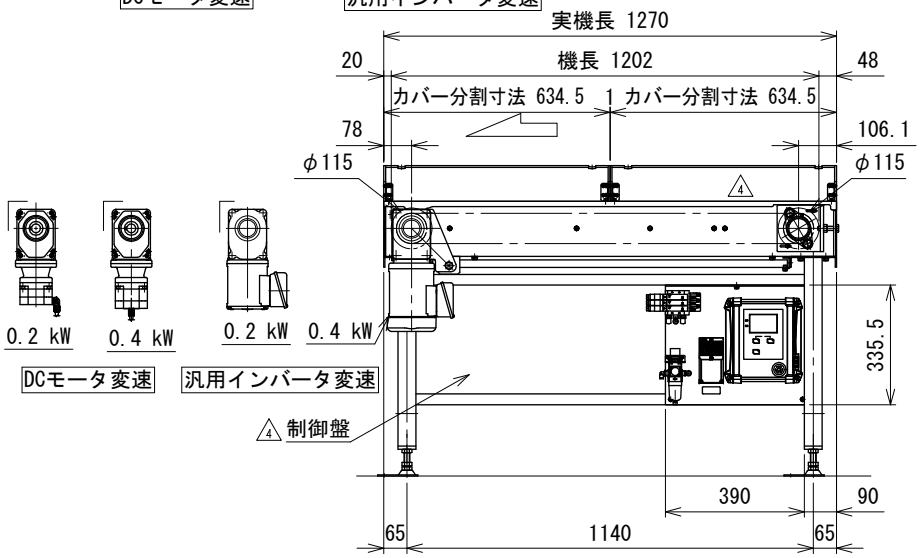

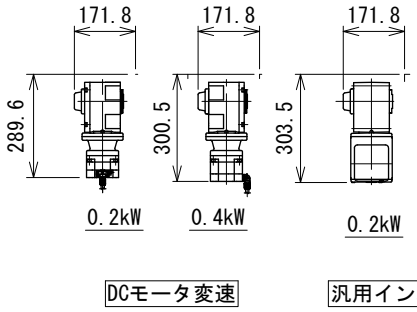

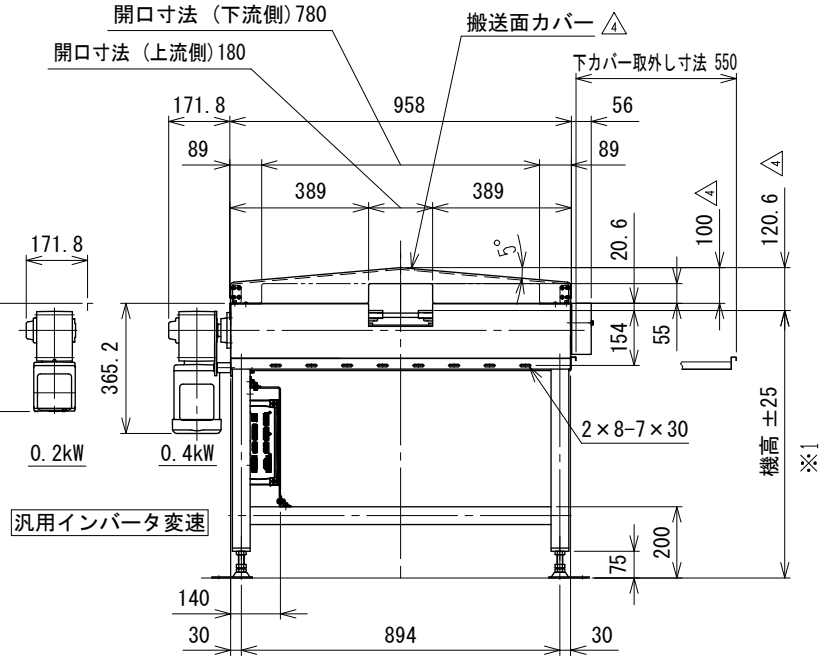

△4	△2 内容削除、搬送面カバー、制御盤、変更	技術情報サービス	年 月 日		シリーズ名	N1シリーズ	図名 本体組立図 振分方向4方向,スラット幅100 mm,振分けピッチ200 mm
改訂番号	改 訂 記 事	MARUYASU KIKAI CO.,LTD.	尺度	1/15	機 種	SLS-H	図面番号 W_SLSH_S_250_4

A3