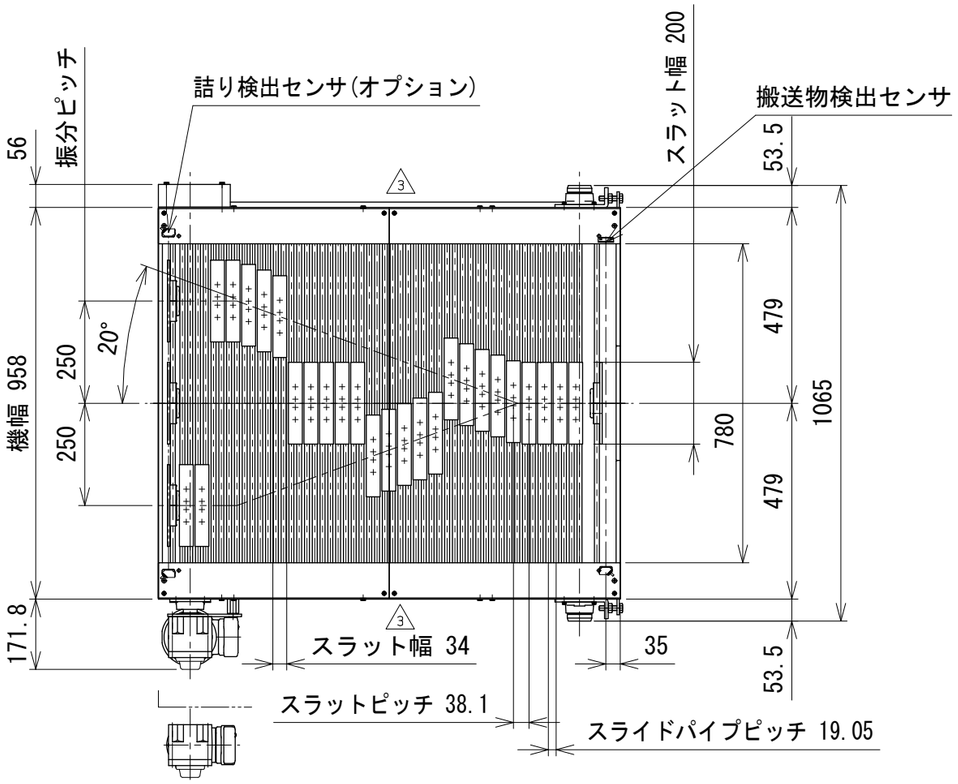

※1 機高750 mm未満は制御盤が別取付となります
※2 搬送面カバー高さ H は搬送物高さにより変わります
注1 本図はモータ取付側L、搬送物検出センサ本体取付の場合です
注2 脚は標準で取付きます
注3 制御盤、振分ユニットはモータ取付側と同じになります

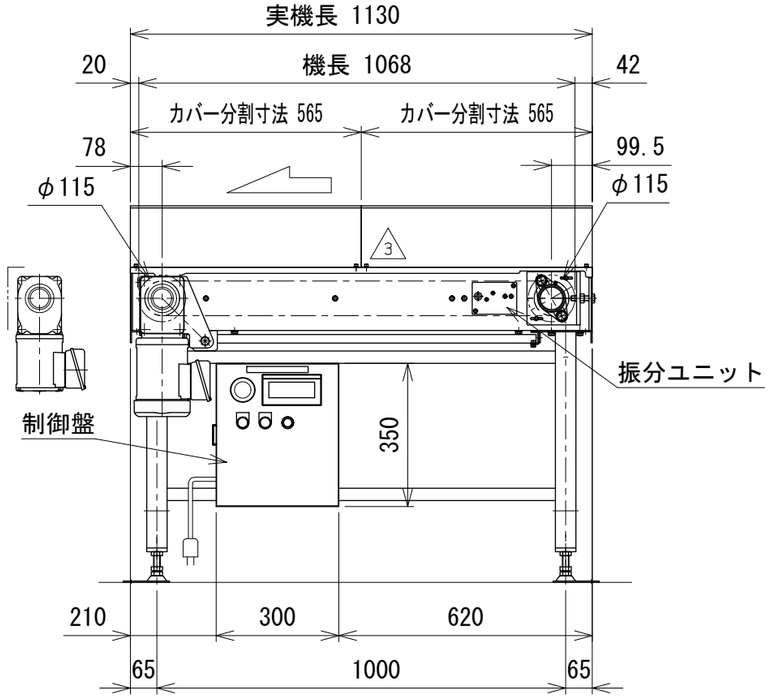

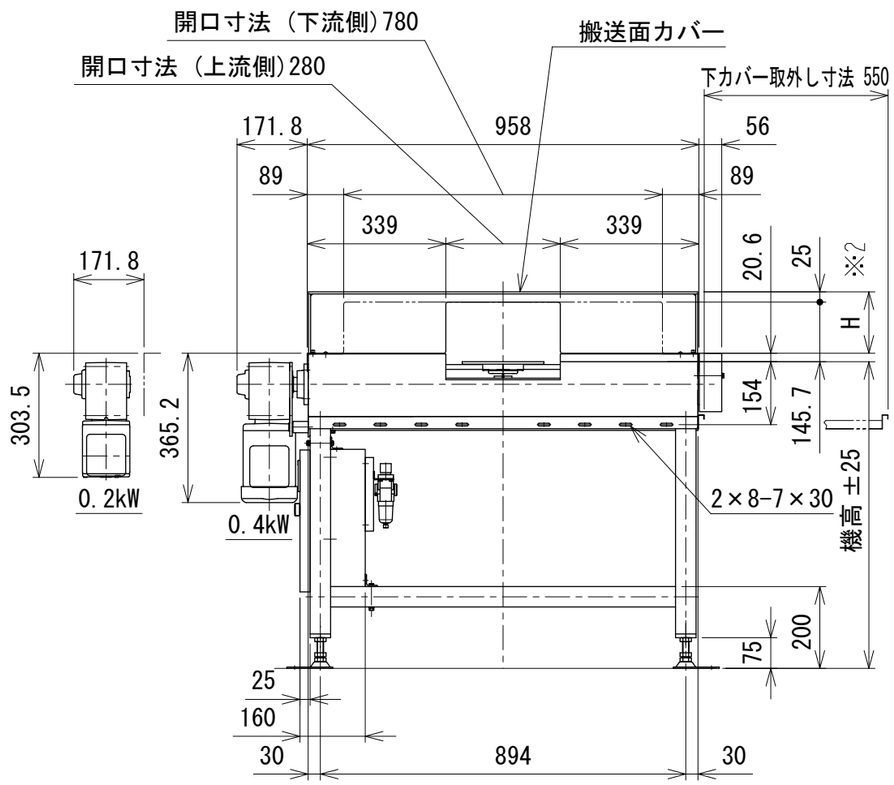

3	搬送面カバー落下防止ネジ位置変更	技術情報サービス	年 月 日		シリーズ名	N1シリーズ	図名	本体組立図 振分方向3方向,スラット幅200 mm,振分けピッチ250 mm
改訂番号	改 訂 記 事	MARUYASU KIKAI CO.,LTD.	尺度	1/15	機 種	SLS-H	図面番号	W_SLSH_S_200_3

A3