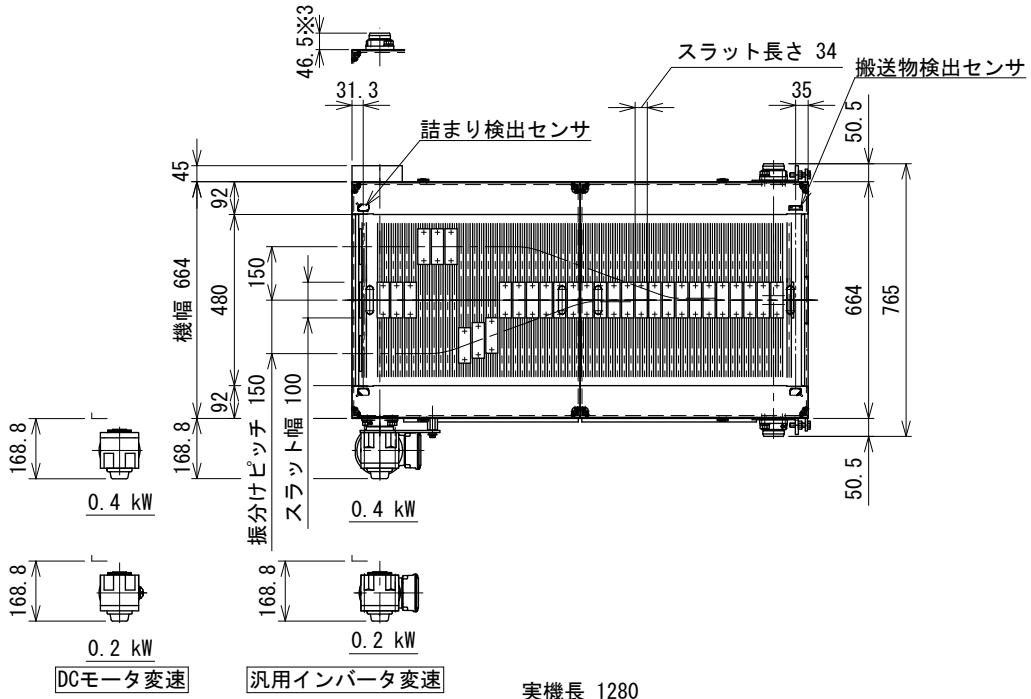

注1 本図はモータ取付側L、汎用インバータ変速0.4 kW、搬送物検出センサ、詰まり検出センサ付の場合です
注2 脚が標準で取り付きます
注3 制御盤、振分ユニットはモータ取付側と同じになります
※1 機高750 mm未満は制御盤が別取り付けとなります
※2 ゴミ溜まり防止スラット（オプション）の場合は寸法が変わります
※3 DCモータ変速の場合です

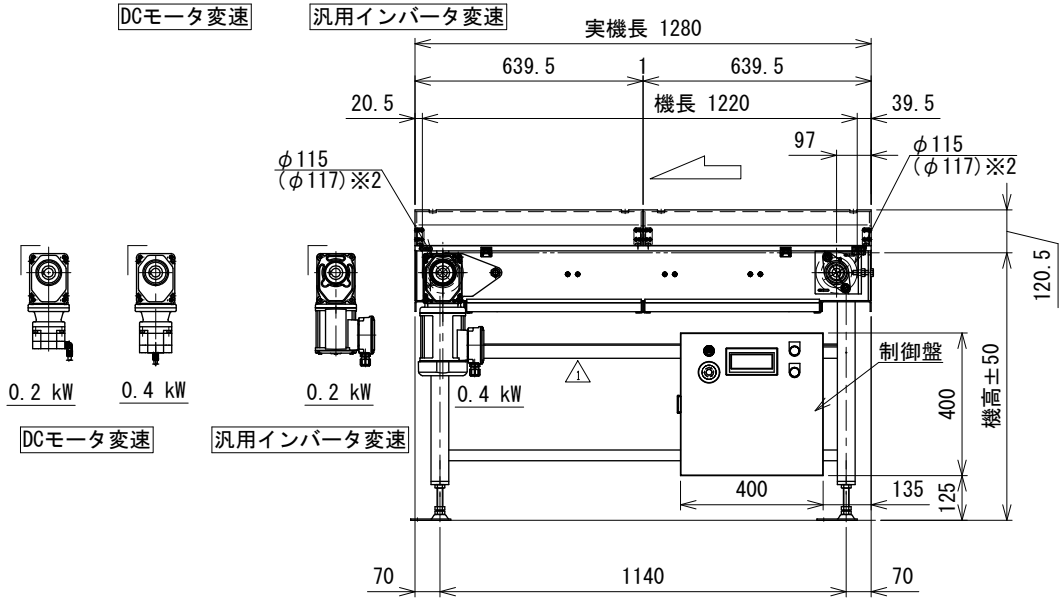

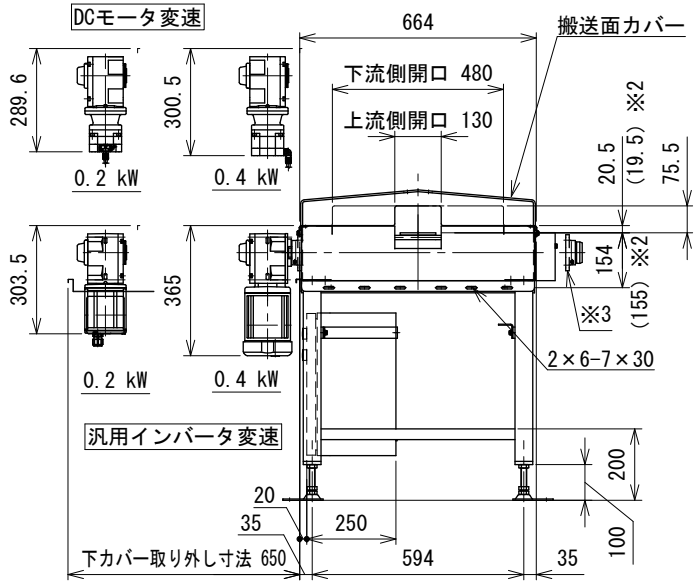

1	脚ステー追加	技術情報サービス	年 月 日		シリーズ名	N1シリーズ	図名	本体組立図　振分け方向3方向、スラット幅100、振分けピッチ150
改訂番号	改 訂 記 事	MARUYASU KIKAI CO.,LTD.	尺度	1/15	機 種	SLS-WA	図面番号	W_SLS-WA_S_080_1

A3