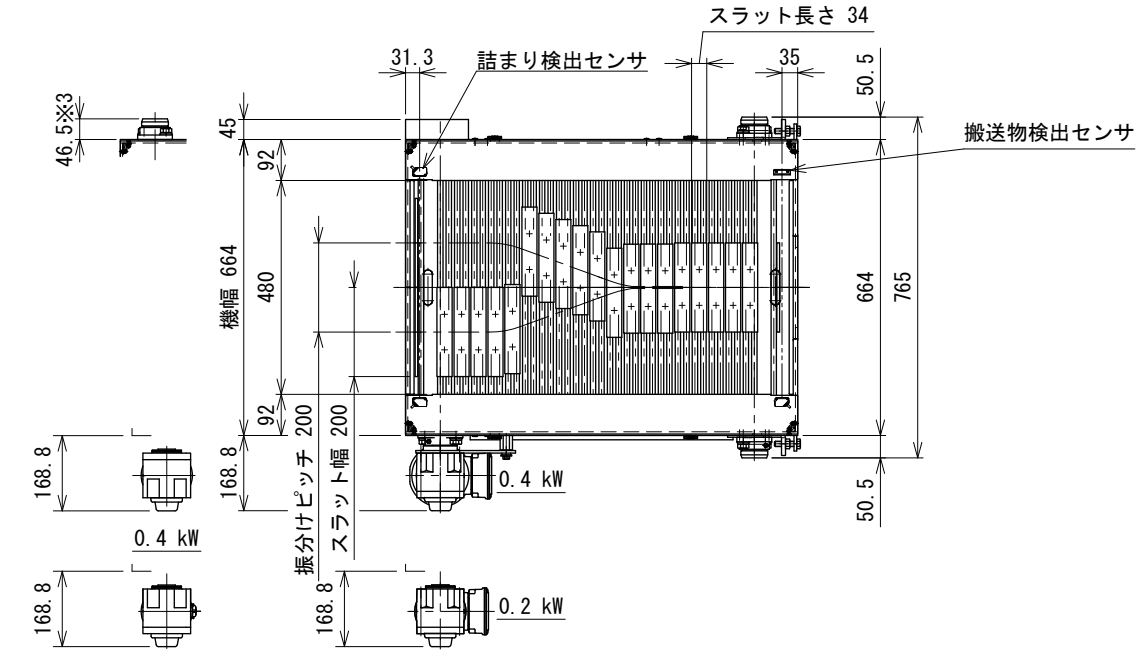


注1 本図はモータ取付側L、汎用インバータ変速0.4 kW、搬送物検出センサ、詰まり検出センサ付の場合です
注2 脚が標準で取り付きます
注3 制御盤、振分ユニットはモータ取付側と同じになります
※1 機高750 mm未満は制御盤が別取り付けとなります
※2 ゴミ溜まり防止スラット（オプション）の場合は寸法が変わります
※3 DCモータ変速の場合です

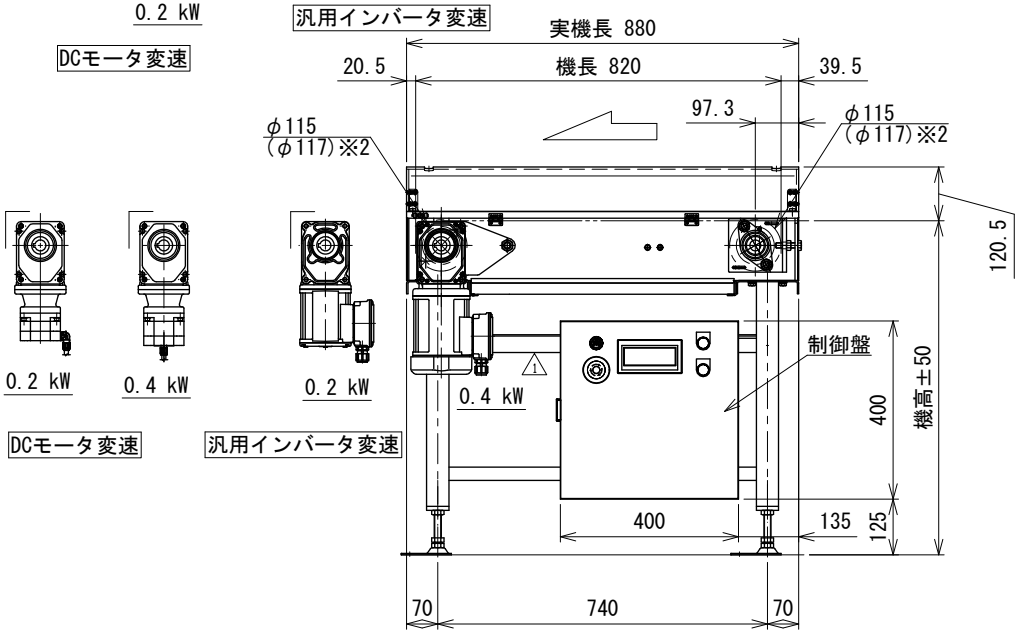


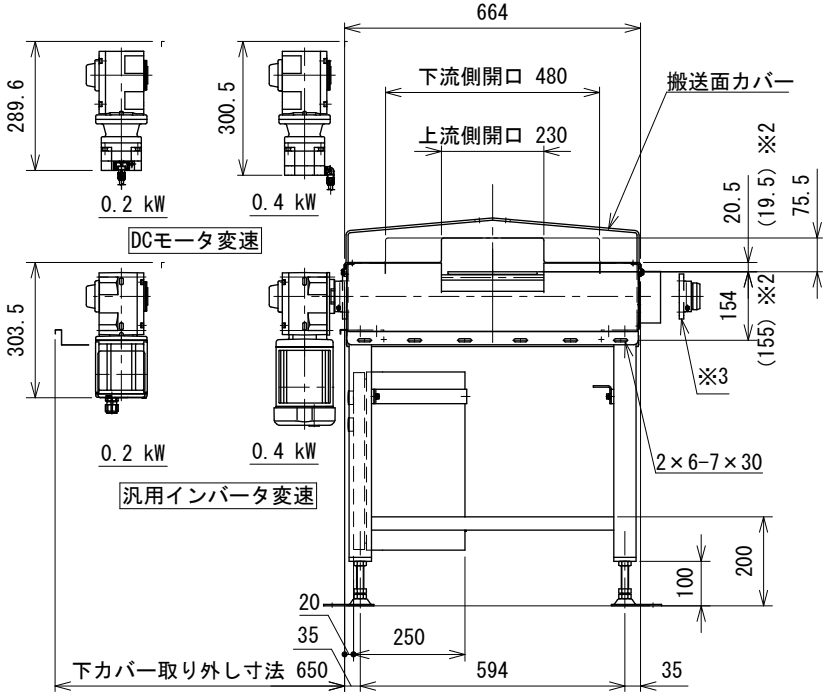


| | | | | | | | |
|---|---|---|---|---|---|---|---|
| 1 | 脚ステー追加 | 技術情報サービス | 年 月 日 | シリーズ名 | N1シリーズ | 図名 | 本体組立図 振分け方向2方向、スラット幅200、振分けピッチ200 |
| 改訂番号 | 改 訂 記 事 | MARUYASU KIKAI CO.,LTD. | 尺度 1/12 | 機 種 | SLS-WA | 図面番号 | W_SLS-WA_S_050_1 |

A3