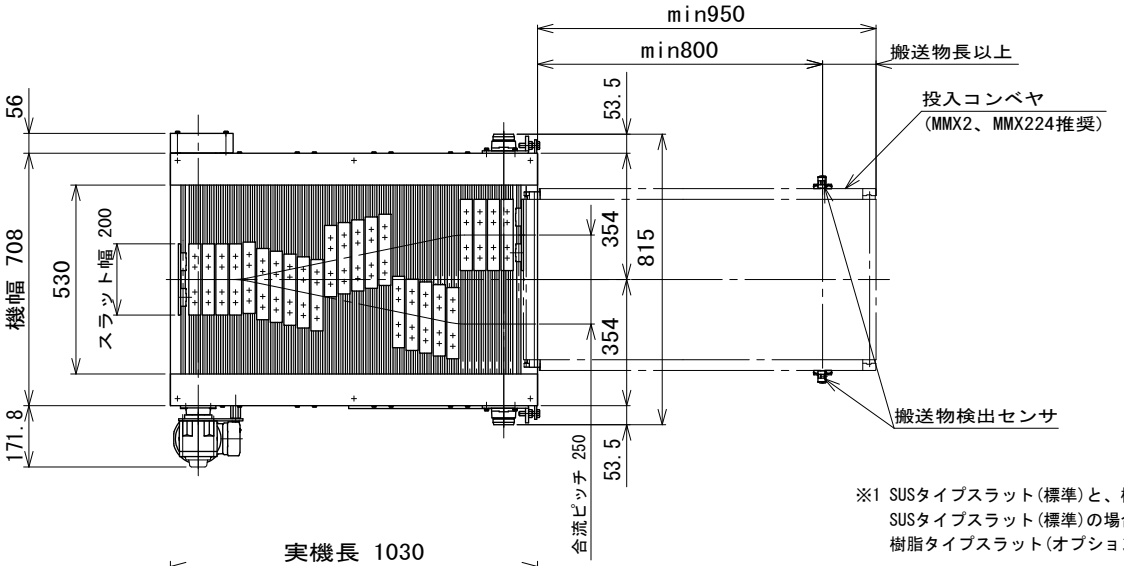

※1 SUSタイプスラット(標準)と、樹脂タイプスラット(オプション)で搬送面高さが異なります
SUSタイプスラット(標準)の場合：20.6 mm
樹脂タイプスラット(オプション)の場合：24.1 mm

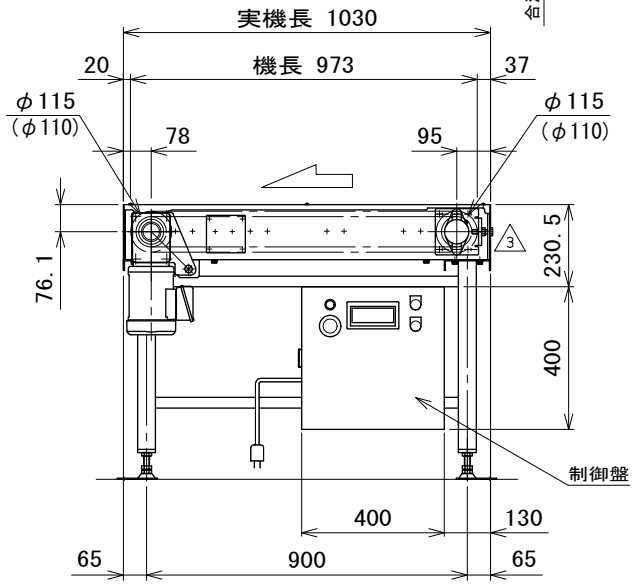

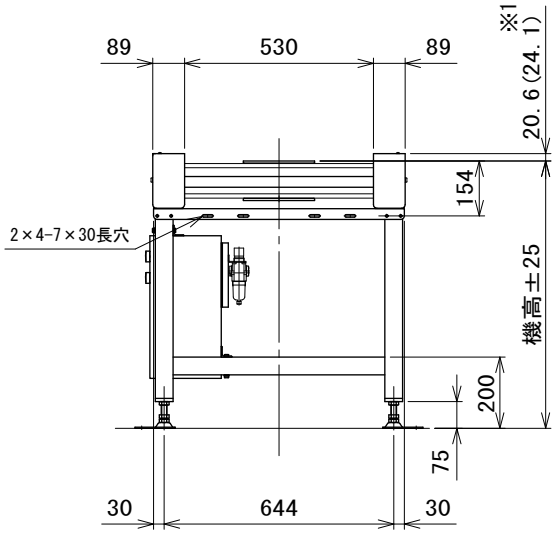

注1 本図は振り分け方式シリンダタイプ、モータ取付側Lの場合です
注2 脚は標準です
注3 制御盤、振り分けユニットはモータ取付側と同じになります
注4 ( )寸法は樹脂タイプスラット(オプション)の場合です

3	テークアップブラケット形状変更 ステー・振分ユニット取付位置変更	技術情報サービス	年 月 日		シリーズ名	N1シリーズ	図名	本体組立図 合流方向2方向,スラット幅200 mm,合流ピッチ250 mm
改訂番号	改 訂 記 事	MARUYASU KIKAI CO.,LTD.	尺度	1/15	機 種	SLJ	図面番号	W_SLJ_S_060_3

A3