サイドベヤ長さLA：機長+1.5 cm

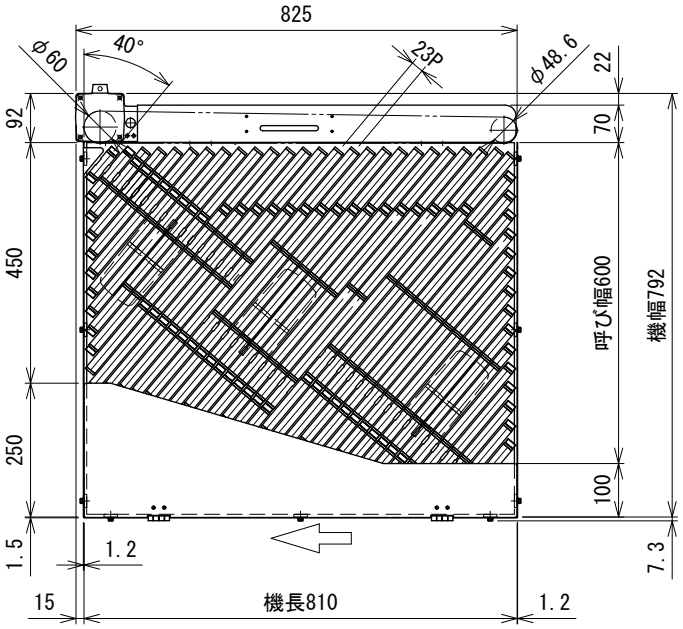

サイドベヤ長さLB：機長+11.5 cm

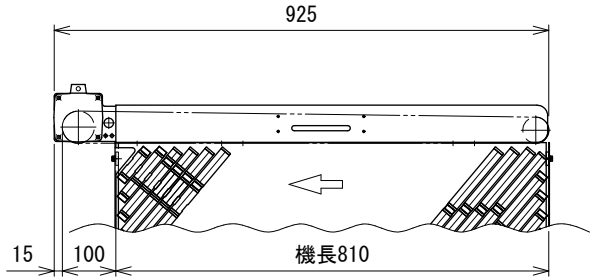

注1 本図はサイドベヤ取付方向R、汎用インバータ変速の場合です
注2 脚が標準で取り付きます

※1 DCモータ変速の場合は、142 mmになります
※2 DCモータ変速の場合は、219 mmになります
※3 機高680 mm未満の場合、防水ボックスは別取り付けとなります

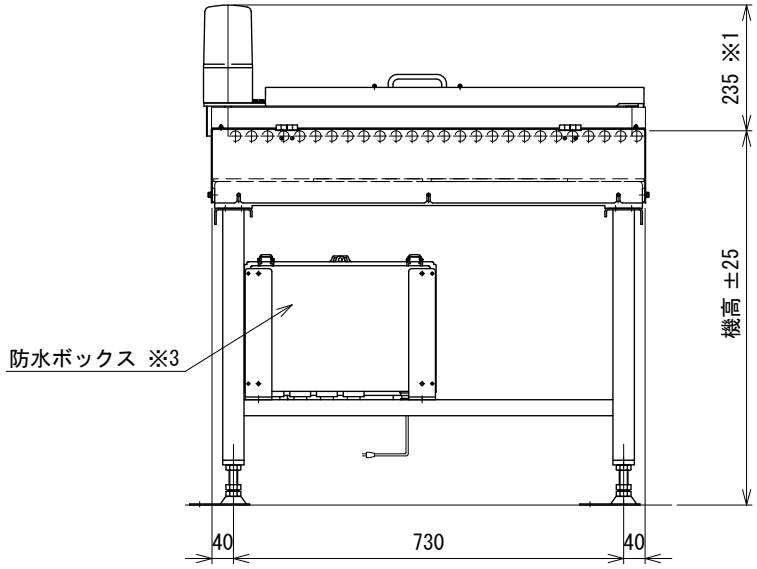

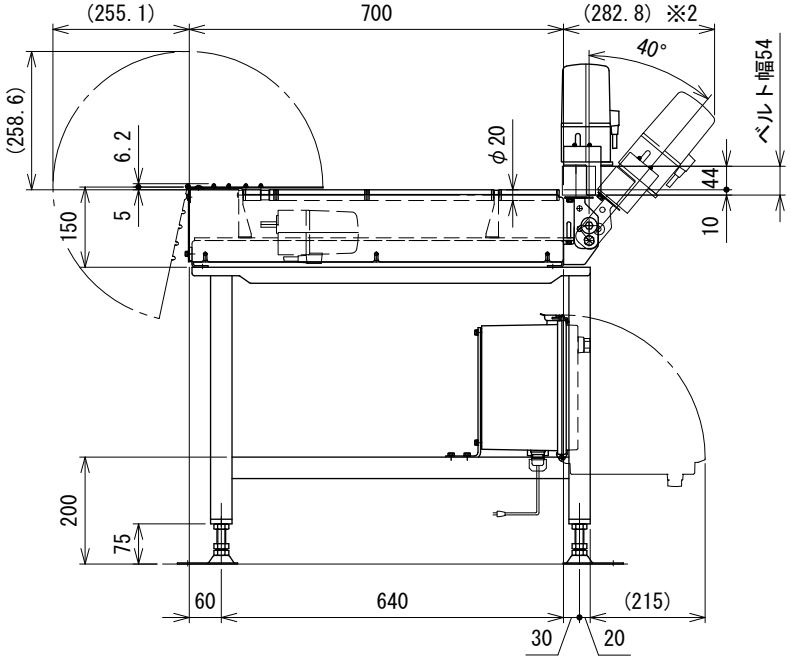

△		技術情報サービス	年 / 月 / 日		シリーズ名	レスベヤシリーズ	図名	本体組立図 呼び幅600 mm 機長81 cm
改訂番号	改 訂 記 事	MARUYASU KIKAI CO.,LTD.	尺度	1/10	機 種	SGA-WA	図面番号	W_SGA-WA_S_040

A3