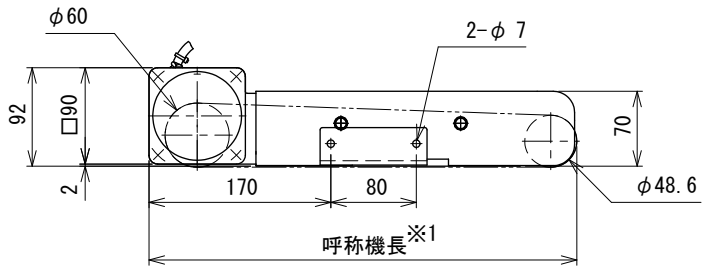


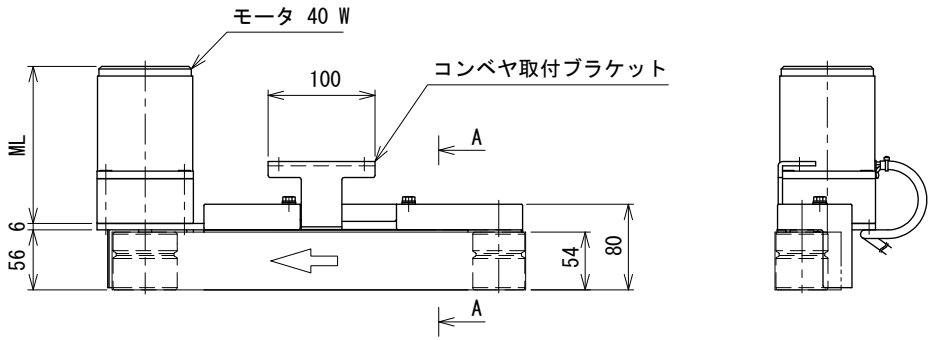


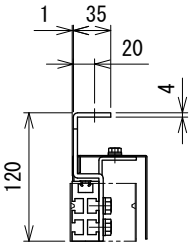


A-A 矢視図

※1 ベルトのテークアップ量により、呼称機長は最大5 mm伸びます

注1 本図は呼び機長400 cm、モータ取付がRタイプ、インダクションモータの場合です

モータ寸法表 ML (mm)

| IVH | DC | |
|---|---|---|
| 減速比3.6～15 | 減速比3.6～18 | 減速比36 |
| 147 | 99 | 117 |

| | | | | | | | | |
|---|---|---|---|---|---|---|---|---|
| 1 | スピコンインバータ廃止 | 技術情報サービス | 年 / 月 / 日 | | シリーズ名 | N1シリーズ | 図名 | 本体組立図　呼称機長 40 cm以下 |
| 改訂番号 | 改 訂 記 事 | MARUYASU KIKAI CO.,LTD. | 尺度 | 1/5 | 機 種 | SB2 | 図面番号 | W_SB_S_0040_1 |

A3