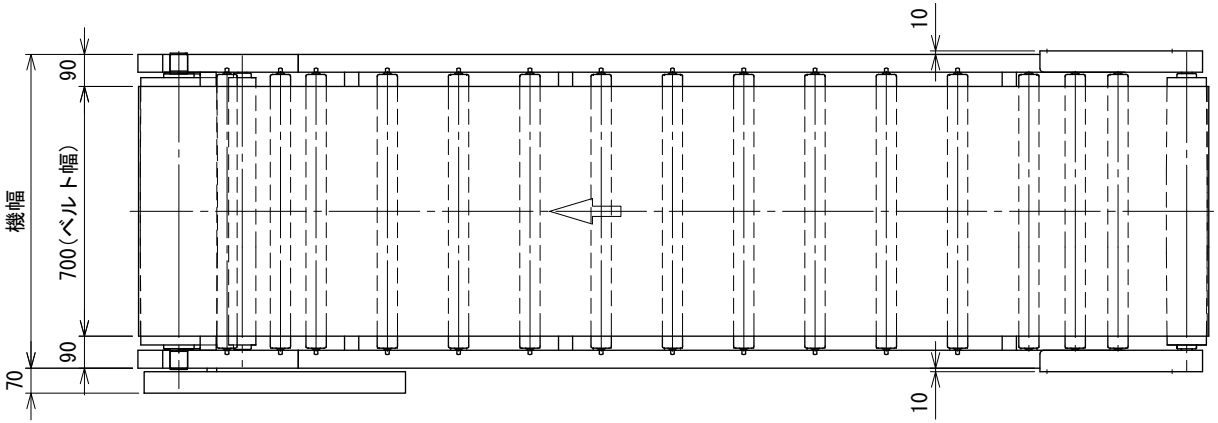

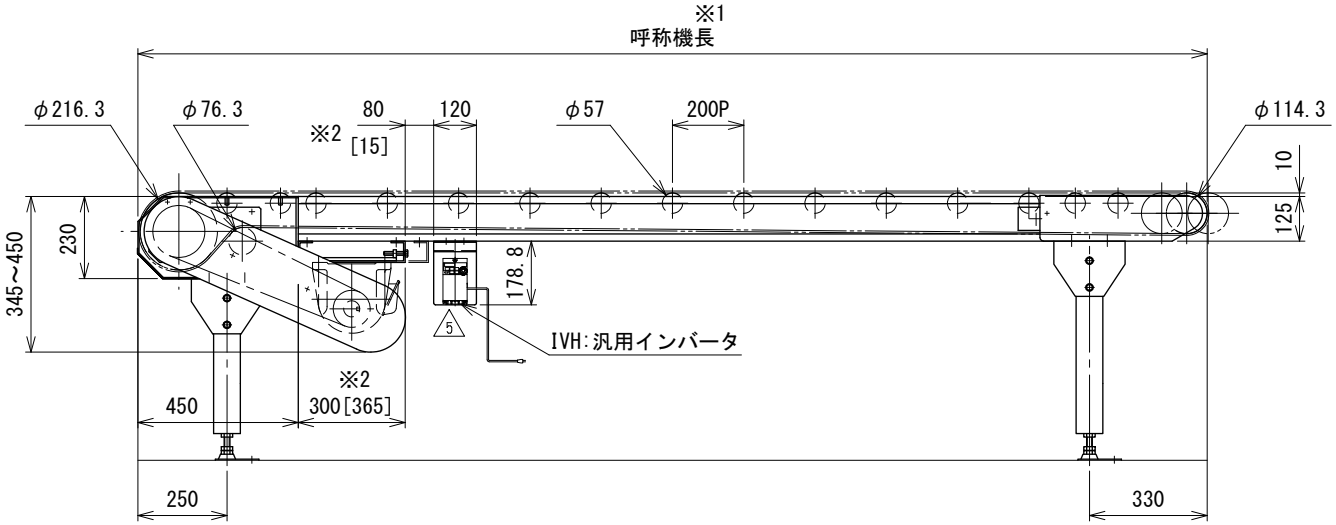

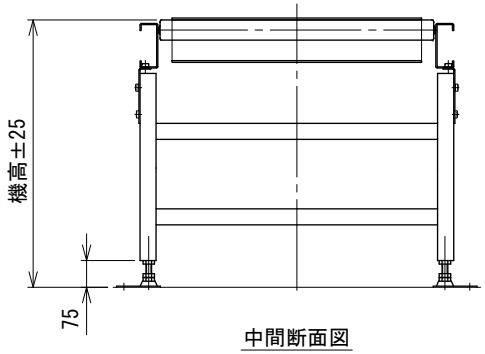

中間断面図

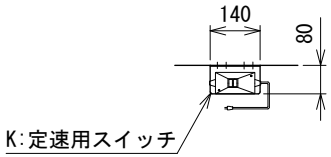

※1 呼称機長はベルトのテークアップにより、最大60 mm伸びます
※2 モータ出力1.5 kWの場合は[ ]寸法となります

注1 本図はモータ取付側L、脚付の場合です
注2 脚はオプションです

5	汎用インバータ変更	技術情報サービス	年 月 日 2025.10.1	シリーズ名	マルチベヤシリーズ	図名	本体組立図 ヘッドドライブ UD ベルト幅 700 mm ~ 1050 mm、呼称機長 150 cm 以上 300 cm 以下
改訂番号	改 訂 記 事	MARUYASU KIKAI CO.,LTD.	尺度 1/15	機 種	MUB2	図面番号	W_MUB2H_S_010_5

A3