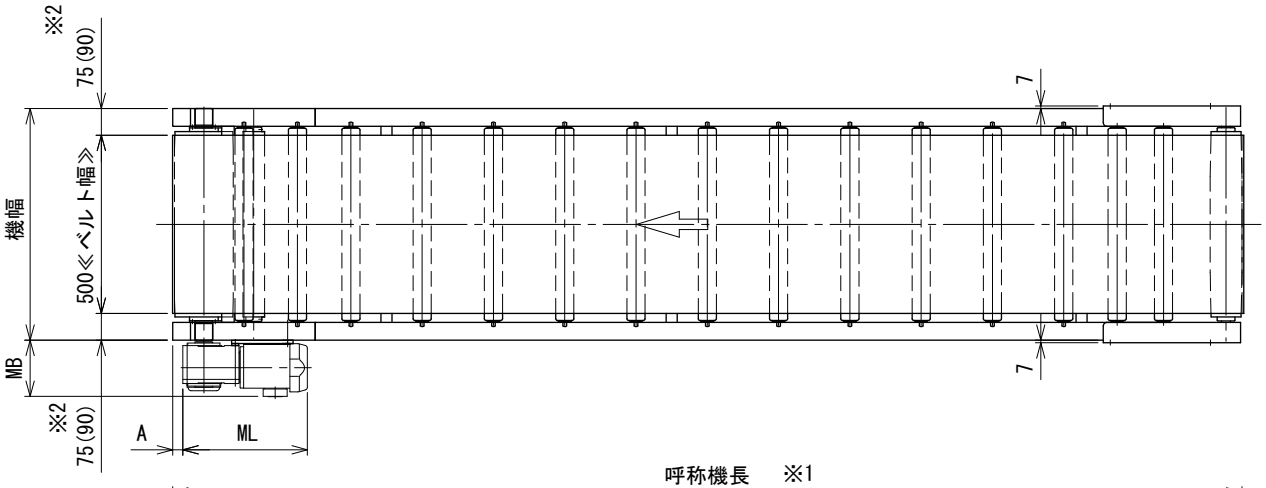

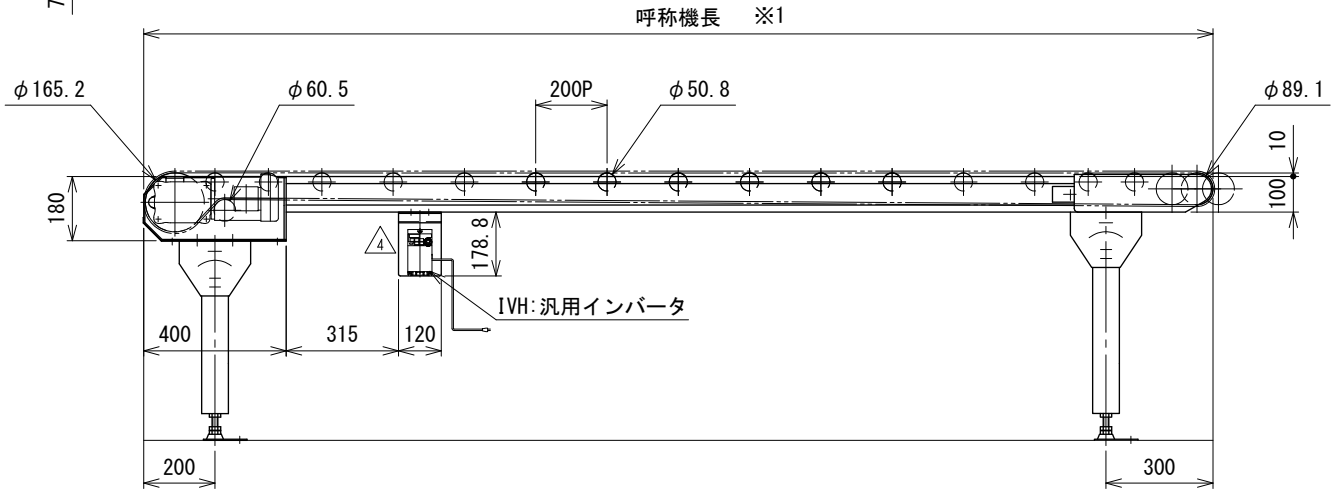

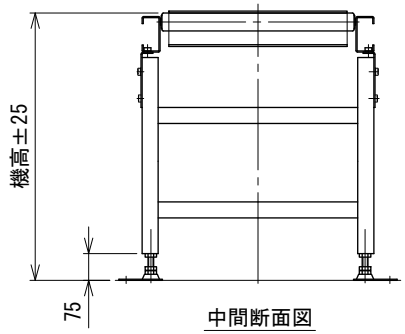

中間断面図

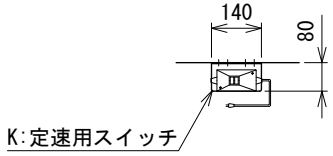

モータ関連寸法表　単位 mm

モータ出力	0.2kW		0.4kW
速度タイプ	K・IVH		K・IVH
呼び速度	10S	15S～60S	15S～60S
MB	158.2	158.2	158.2
ML	335	304.2	349.5
A	28.5	39.5	28.5

※1 呼称機長はベルトのテークアップにより、最大60 mm伸びます
※2 ( )寸法はベルト幅600の場合です

注1 本図はモータ取付側L、脚付の場合です
注2 脚はオプションです

4	汎用インバータ変更	技術情報サービス	年　月　日		シリーズ名	マルチベヤシリーズ	図名	本体組立図 ヘッドドライブ HS ベルト幅 300 mm ～ 600 mm、呼称機長 150 cm 以上 300 cm 以下
			2025.10.1					
改訂番号	改　訂　記　事	MARUYASU KIKAI CO.,LTD.	尺度	1/15	機　種	MUB1	図面番号	W_MUB1H_S_040_4

A3