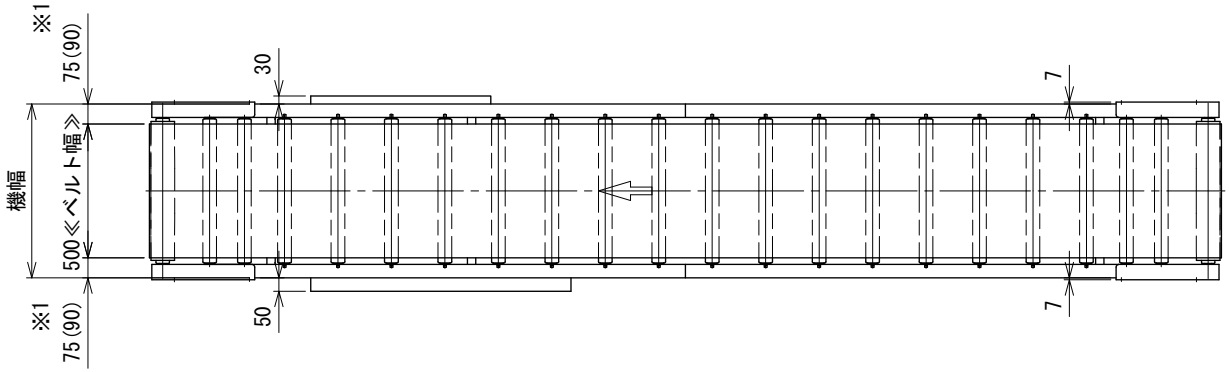

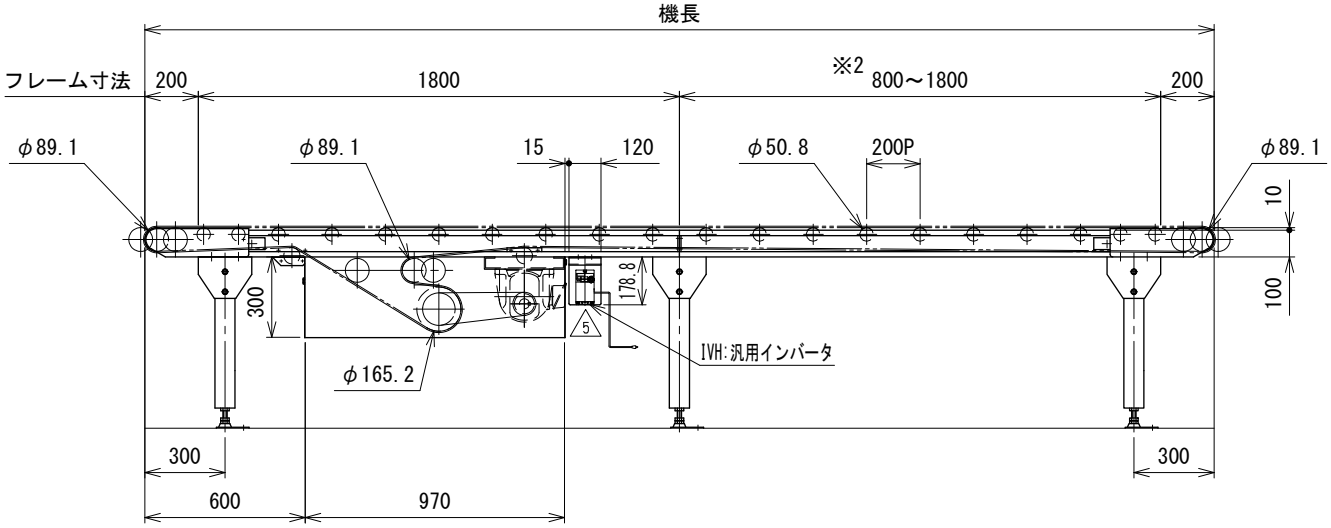

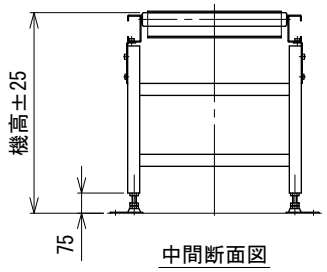

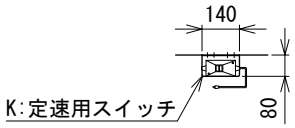

※1 ( )寸法はベルト幅600の場合です
※2 フレーム分割寸法は機長により変更します

注1 本図はモータ取付側L、脚付の場合です
注2 脚はオプションです

5	汎用インバータ変更	技術情報サービス	年 月 日 2025.10.1	シリーズ名	マルチベヤシリーズ	図名	本体組立図 センタドライブ ベルト幅 300 ㎜ ~ 600 ㎜、機長 300 ㎝ を超え 400 ㎝ 以下
改訂番号	改 訂 記 事	MARUYASU KIKAI CO.,LTD.	尺度 1/20	機 種	MUB1	図面番号	W_MUB1C_S_020_5

A3