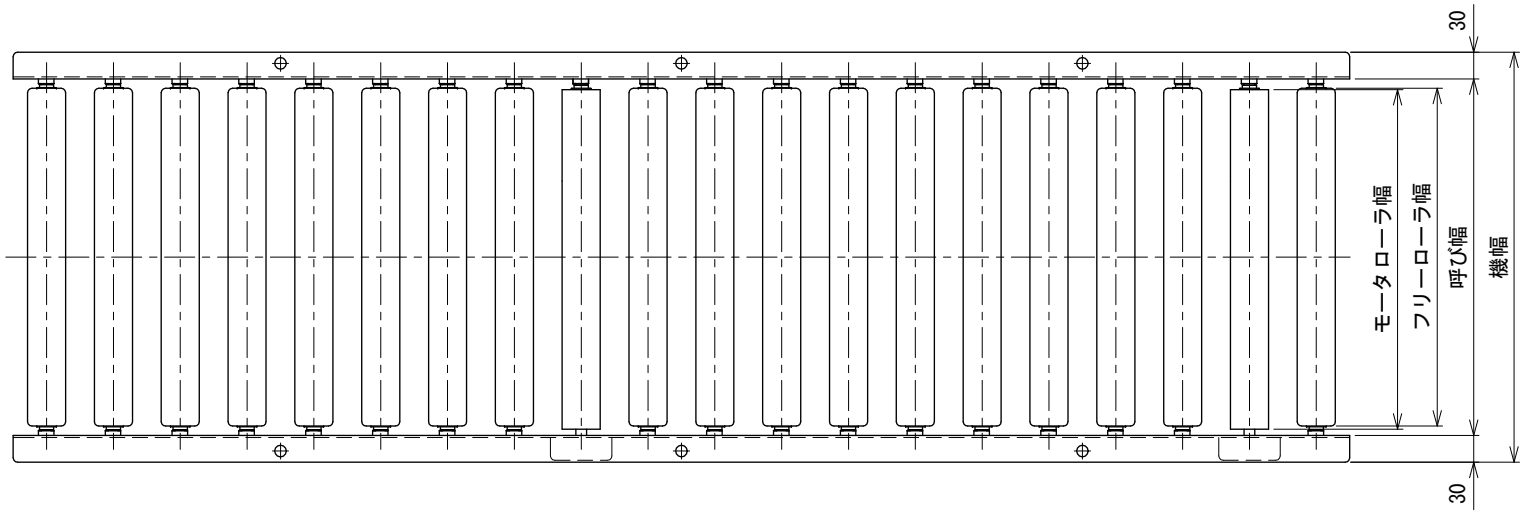

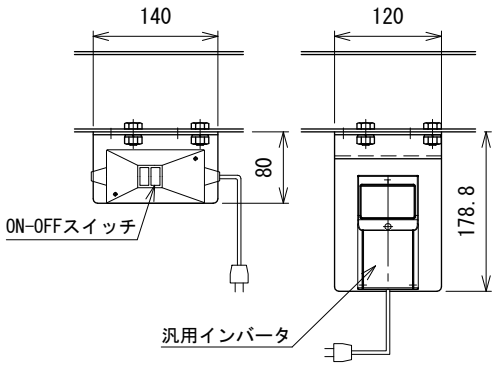

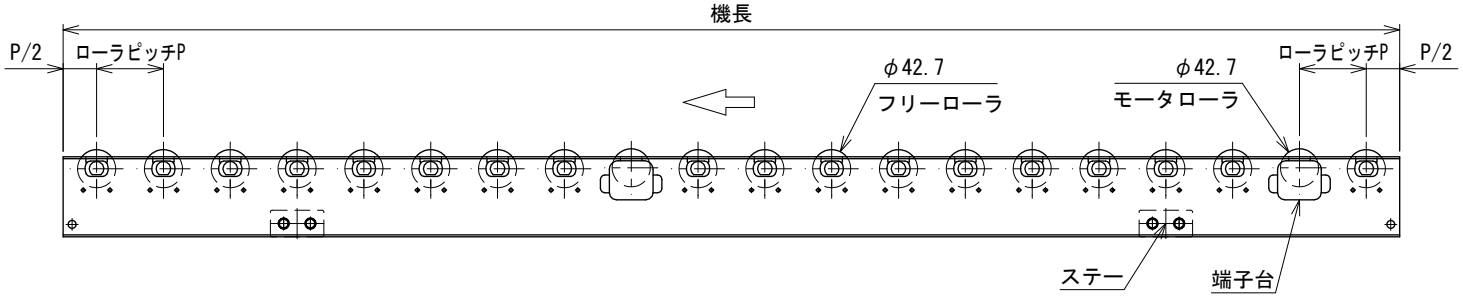

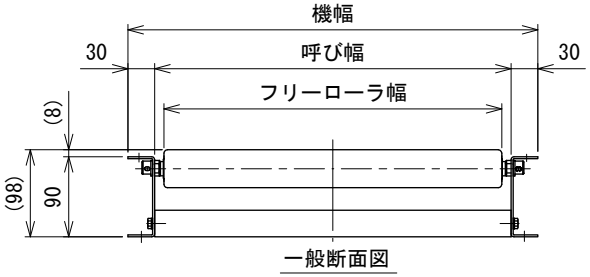

呼び幅	フリーローラ幅	モータローラ幅	機　幅	ローラピッチ
315	294	296	375	50 75 100 150
355	334	336	415	
400	379	381	460	
500	479	481	560	
630	609	611	690	

注1　本図は呼び幅400、機長 150 cm、ローラピッチ 75 mm、
　　モータローラセット割合1/10、端子台取付Lの場合です
注2　機長、ローラピッチによりステー、モータローラの
　　数量、位置が異なります
注3　ローラピッチ50 mmでフレーム端から1本目にモータローラを
　　配置する場合、端子台カバーが取り付きます
　　端子台カバーはフレームから1 mm飛び出します
注4　機長300 cmを超える場合は、フレームがジョイント式になります
注5　ON-OFFスイッチ、汎用インバータはオプションです

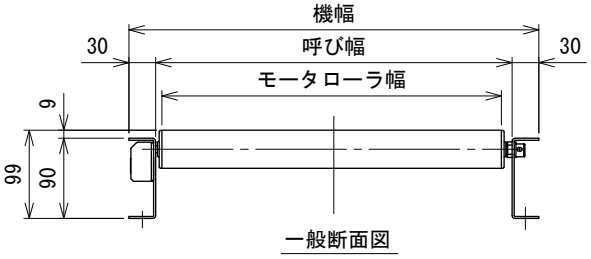

△		技術情報サービス	年 / 月 / 日		シリーズ名	マルチベヤシリーズ	図名	本体組立図
改訂番号	改　訂　記　事	MARUYASU KIKAI CO.,LTD.	尺度	1/6	機　種	MS-42	図面番号	W_MS-42_S_010

A3