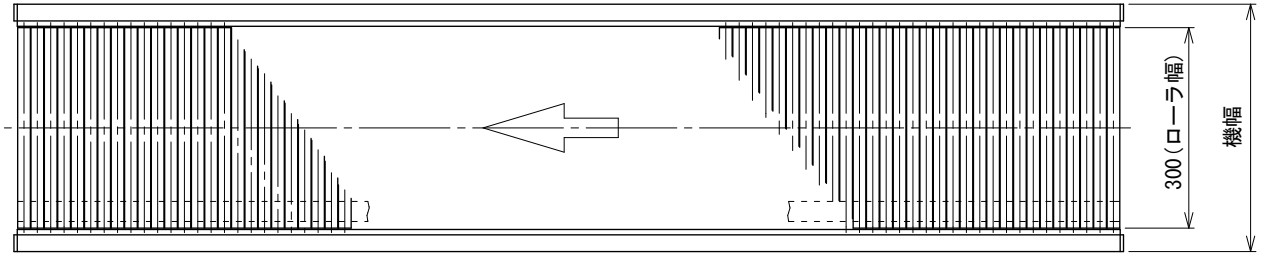

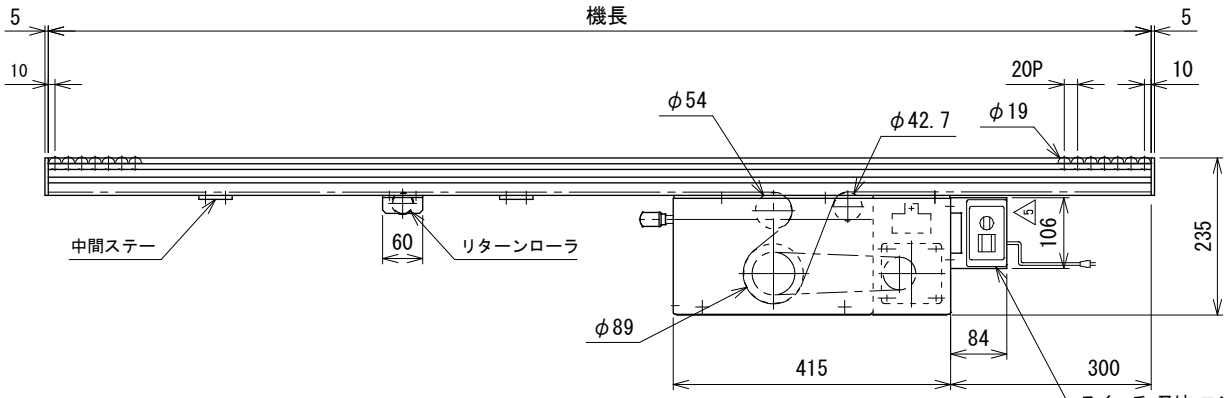

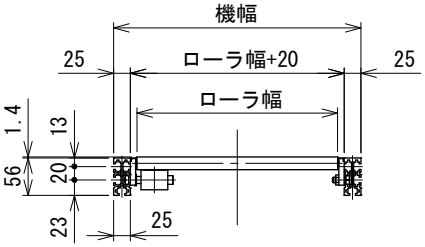

中間断面図

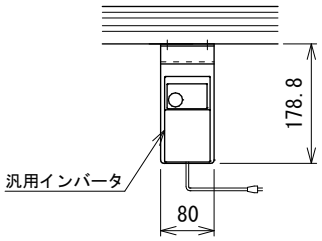

中間ステー、リターンローラ数量表

機長	中間ステー	リターンローラ
1200	——	——
2000	2	——
3000	4	1
4000	6	2

5	ブラケット寸法変更	技術情報サービス	年 月 日 2017.4.28	シリーズ名	ミニシリーズ	図名	本体組立図 ローラ幅 200 mm以上 500まで，機長 80 cm 以上 400 cm まで
改訂番号	改 訂 記 事	MARUYASU KIKAI CO.,LTD.	尺度 1/8	機 種	MRD	図面番号	W_MRD_S_010_5

A3