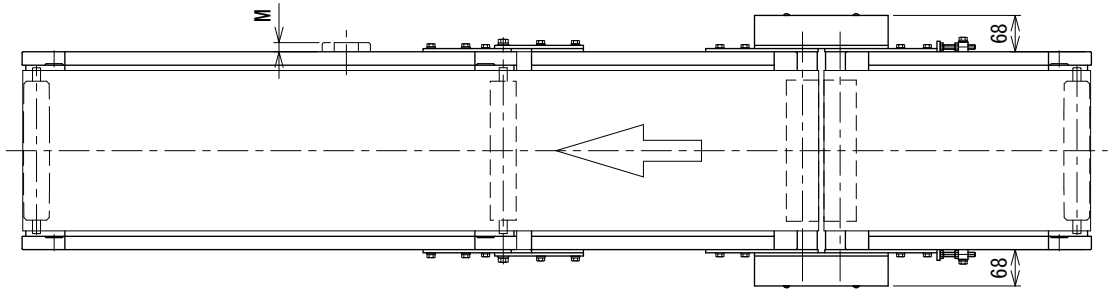

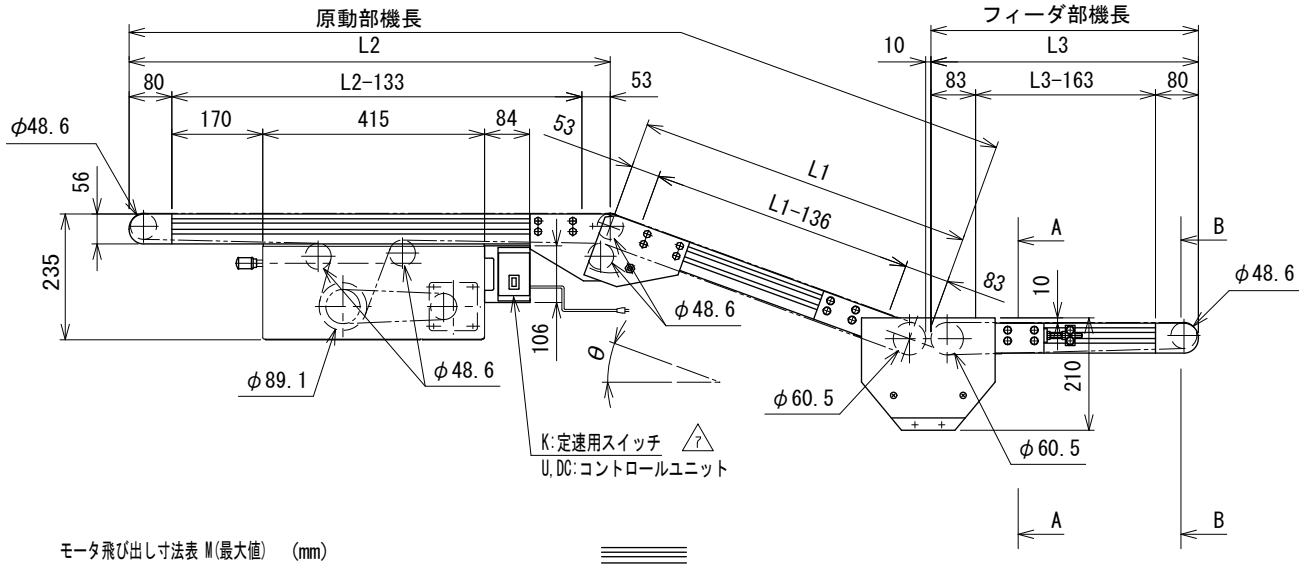

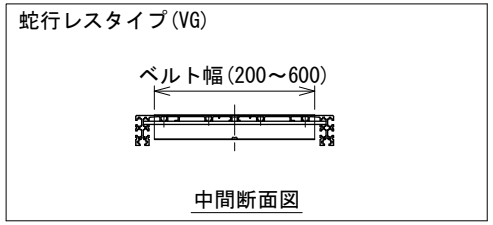

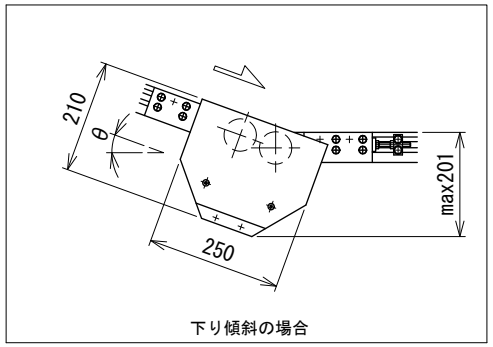

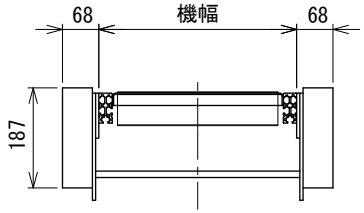

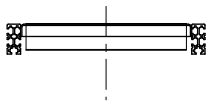

モータ飛び出し寸法表 M(最大値)　(mm)

ベルト幅(mm)	K:定速	U:スピコン変速
200	—	17.3

記載のないベルト幅・速度タイプは
モータの飛び出しはありません

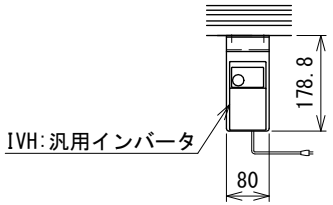

注1　本図はベルト幅300 mm、上り傾斜の場合です

注2　フィーダ部の駆動側はコンベヤ原動部の駆動側と同一方向になります

7	スピコンインバータ廃止	技術情報サービス	年　月　日		シリーズ名	ミニシリーズ	図名	本体組立図 CFZ ベルト幅 200 mm ～ 600 mm、フィーダ部機長 40 cm ～ 100 cm
改訂番号	改　訂　記　事	MARUYASU KIKAI CO.,LTD.	尺度	1/10	機　種	MMX300	図面番号	W_MMX300_UF_010_7

A3