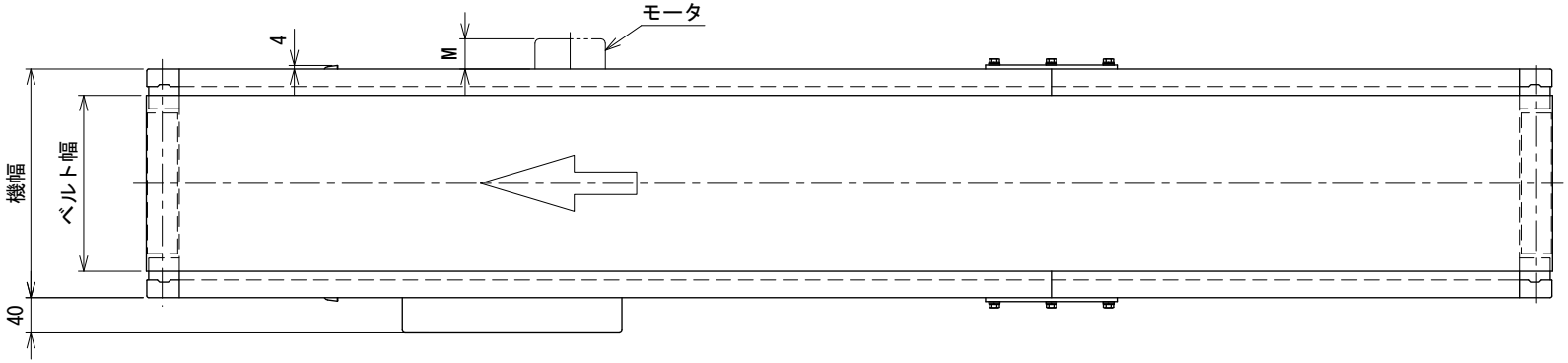

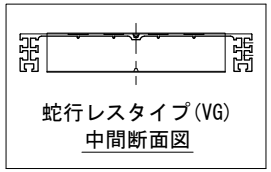

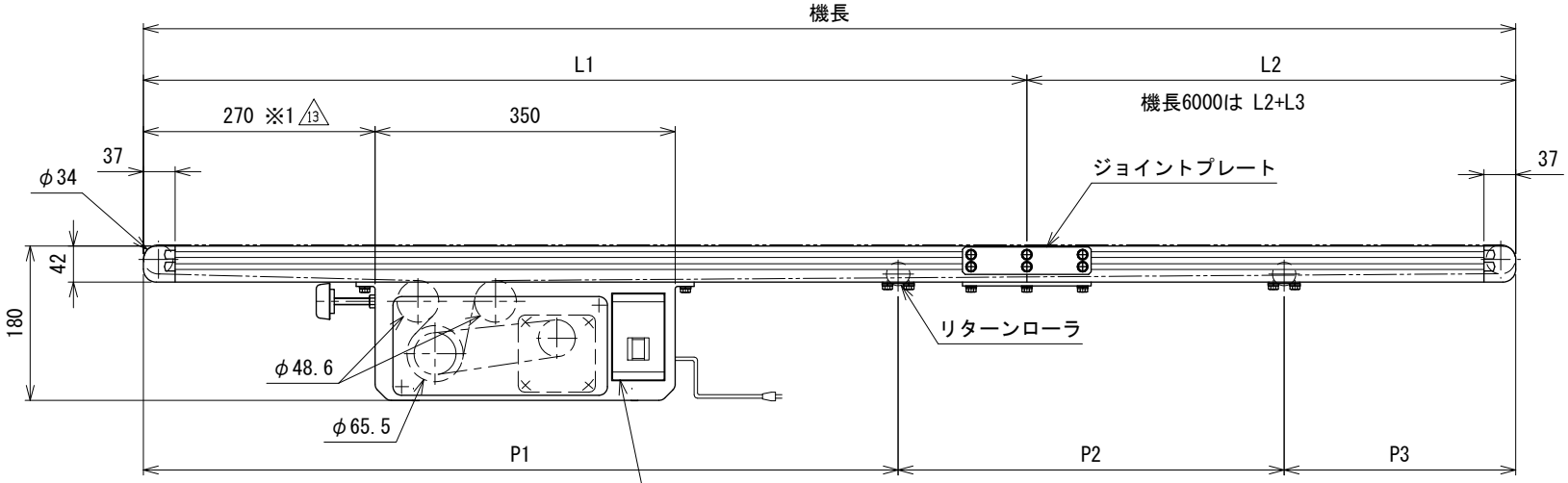

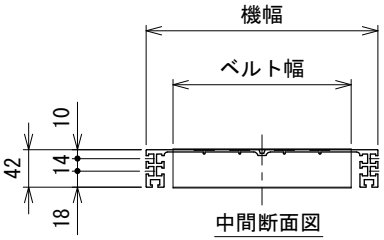

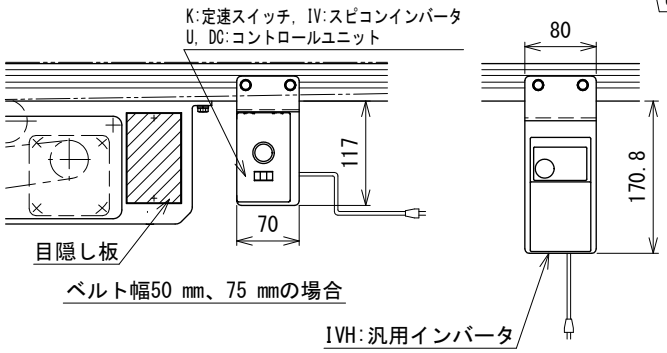

モータ飛び出し寸法表 M(最大値) 単位 mm

速度タイプ		K・IV(H)	U	DC
ベルト幅 mm	50	97.3	134.3	16
	75	72.3	109.3	——
	100	47.3	84.3	——
	150	——	34.3	——

記載のないベルト幅・速度タイプは、
モータの飛び出しはありません

フレーム分割, リターンローラ取付寸法表 13

機 長	L1	L2	L3	リターンローラ数	P1	P2	P3
3500	2000	1500	無	2	1350	850	——
4000	2000	2000	無	2	1350	1100	——
4500	2000	2500	無	2	1350	1870	——
5000	2500	2500	無	3	1350	1050	1320
5500	3000	2500	無	3	1350	1470	1400
6000	2000	2000	2000	3	1350	1435	1665

機長6000は3分割でフレームは左側からL1、L2、L3となります。

注1 本図はベルト幅200 mmの場合です
注2 蛇行レスタイプ(VG)の場合、基本外観は変わりませんがテールローラ、ドライブプーリ、トラフにベルト裏サン用のV溝が付きます

13 ※1 脚取付けの場合は400 mmになります

13	フレーム分割, リターンローラ取付寸法表変更 注記追加	技術情報サービス	年 月 日		シリーズ名	ミニシリーズ	図名	本体組立図 ベルト幅 300 mm以下、機長 350 cm以上 600 cm以下
改訂番号	改 訂 記 事	MARUYASU KIKAI CO.,LTD.	尺度	1/6	機 種	MMX224	図面番号	W_MMX224_S_020_13

A3