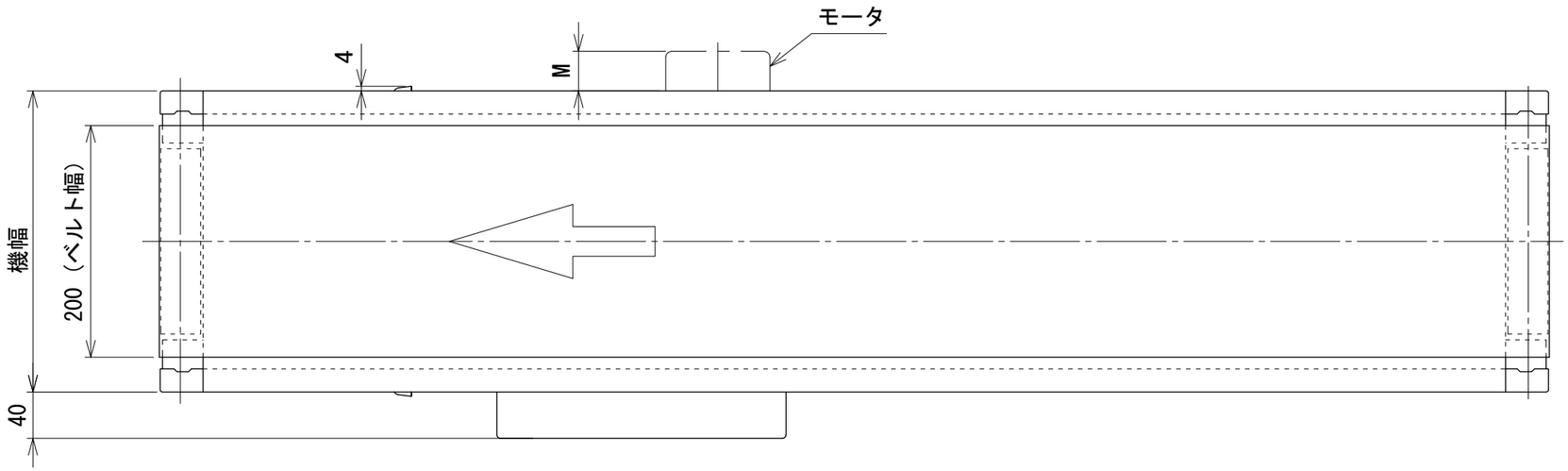

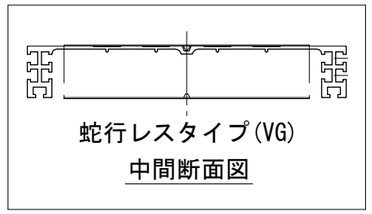

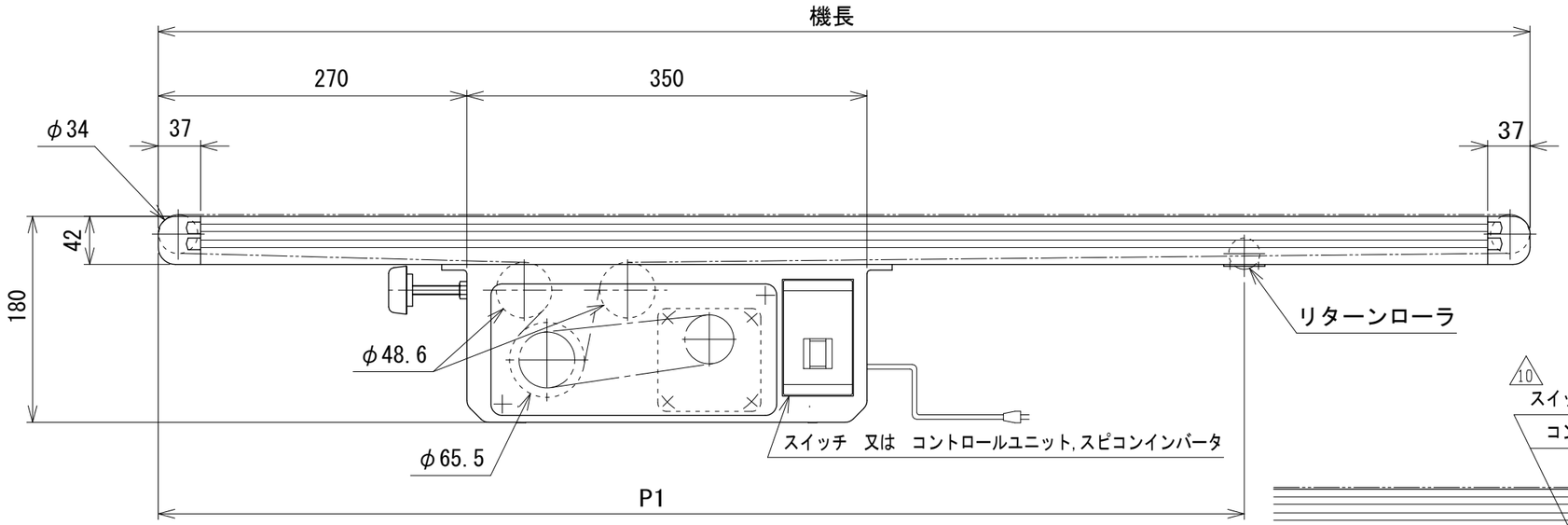

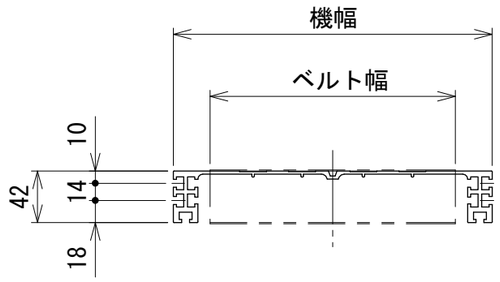

中間断面図

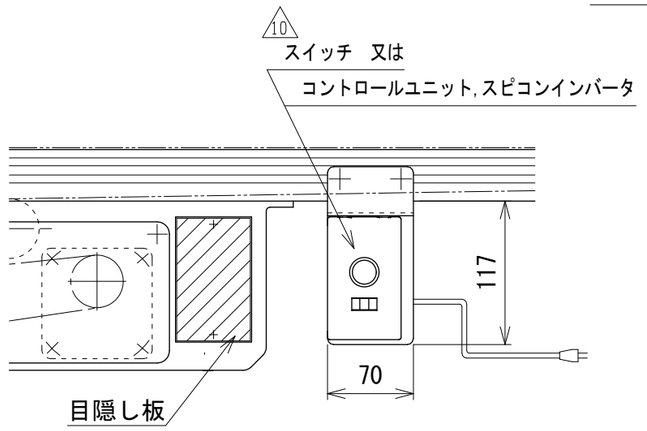

ベルト幅50 mm、75 mmの場合

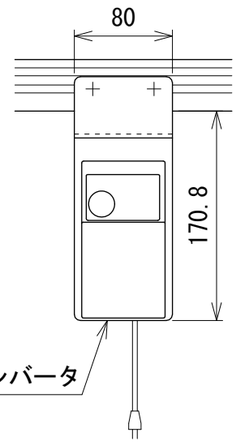

モータ飛び出し寸法表 M(最大値) 単位 mm

速度タイプ		K・IV(H)	U	DC
ベルト幅 mm	50	97.3	134.3	16
	75	72.3	109.3	——
	100	47.3	84.3	——
	150	——	34.3	——

記載のないベルト幅・速度タイプは、
モータの飛び出しはありません

リターンローラ取付寸法表

機長	数量	P1
2000未満	0	——
2000	1	1200
2500	1	1500
3000	1	1800

注1 フレーム取付のスピコンインバータ及び汎用インバータ使用時は
機長が80 cm以上になります
注2 蛇行レスタイプ(VG)の場合、基本外観は変わりませんがテールローラ、ドライブプーリ、
トラフにベルト裏サン用のV溝が付きます

10	ベルト幅50 mm、75 mmの場合への スイッチ、コントロールユニット追加	技術情報サービス	年　月　日	シリーズ名	ミニシリーズ	図名	本体組立図　ベルト幅 300 mm以下、機長 70 cm以上 350 cm未満
改訂番号	改　訂　記　事	MARUYASU KIKAI CO.,LTD.	尺度 1/5	機　種	MMX224	図面番号	W_MMX224_S_010_10

A3