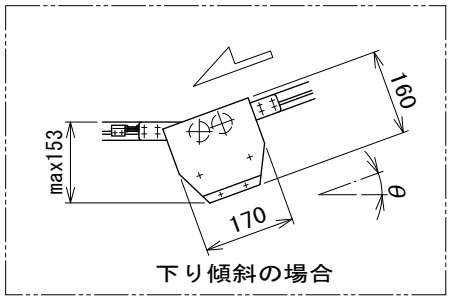

下り傾斜の場合

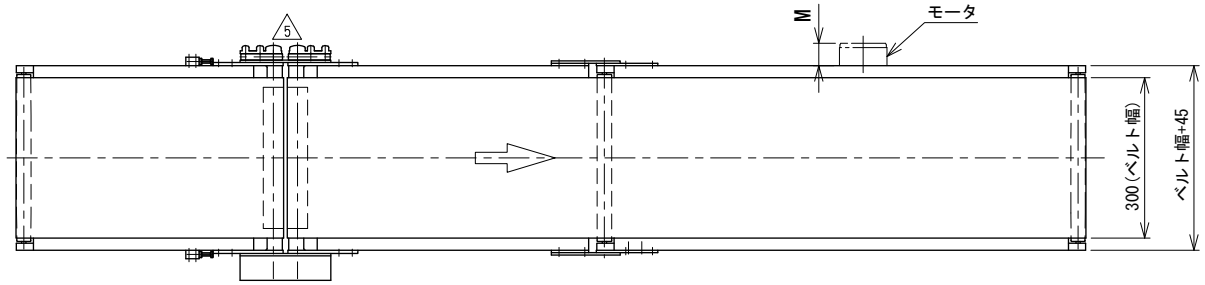

注1　脚、ステーパイプ、エンドキャップはオプションです
注2　本図は上り傾斜の場合です
注3　駆動側カバーとフィーダカバーは同一方向取付けとなります

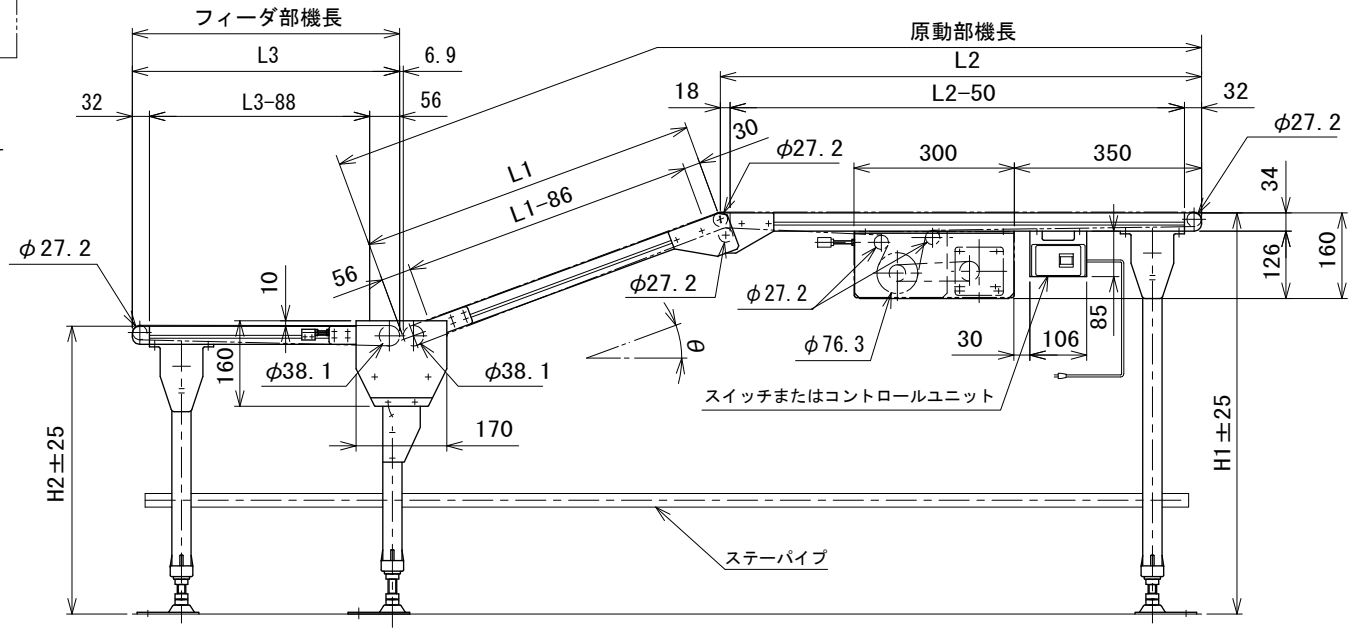

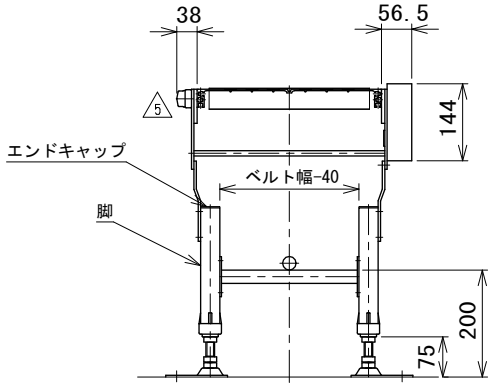

中間断面図

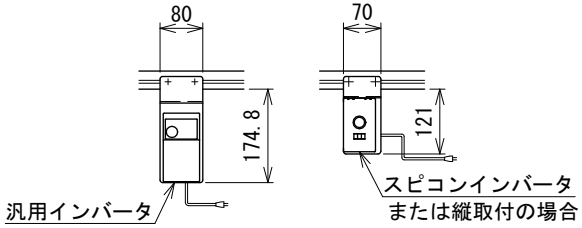

モータ飛び出し寸法表 M(最大値) 単位 mm

モータ出力		25 W				40 W					
速度タイプ		K・IV(H)		U		K・IV(H)		U		DC	
速度番号		12.5~18	25~180	12.5~18	25~180	12.5~18	25~180	12.5~18	25~180	15	36・90
ベルト幅 mm	100	12	22.5	22.8	33.3	42	60	52.8	70.8	—	12
	150	—	—	—	—	—	10	2.8	20.8	—	—

記載のないベルト幅・速度タイプは、モータの飛び出しはありません

5	ベアリングユニット変更	技術情報サービス	年　月　日	シリーズ名	ミニシリーズ	図名	本体組立図 CFZ ベルト幅 100 mm ~ 500 mm、フィーダ部機長 25 cm ~ 100 cm
改訂番号	改　訂　記　事	MARUYASU KIKAI CO.,LTD.	尺度 1/10	機　種	MMX200	図面番号	W_MMX200_UF_010_5

A3