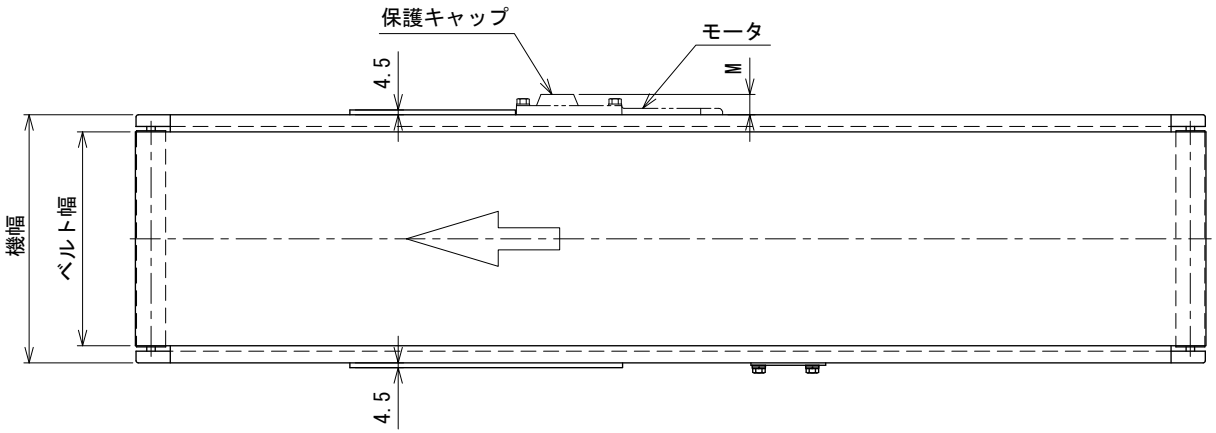

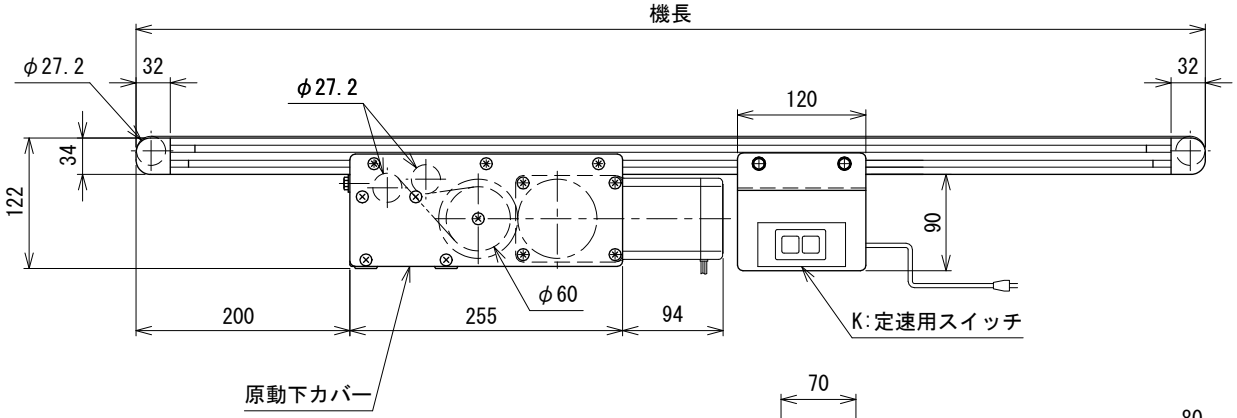

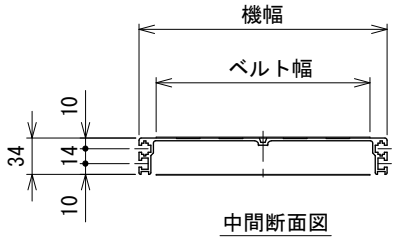

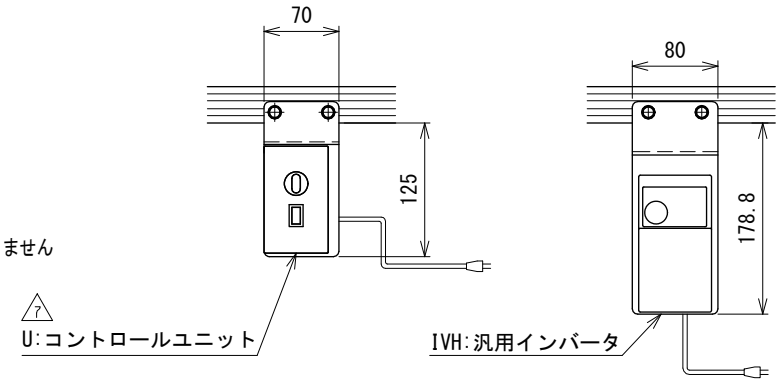

モータ飛び出し寸法表 M(最大値) 単位 mm

ベルト幅 50 mm	19

記載のないベルト幅は、モータの飛び出しはありません

注1 本図はベルト幅200 mm、機長100 cmの場合です

7	スピコンインバータ廃止	技術情報サービス	年 月 日		シリーズ名	ミニシリーズ	図名	本体組立図 MA型 ベルト幅 200 mm以下, 機長 75 cm以上 200 cm まで
改訂番号	改 訂 記 事	MARUYASU KIKAI CO.,LTD.	尺度	1/5	機 種	MMX1	図面番号	W_MMX1_S_010_7

A3