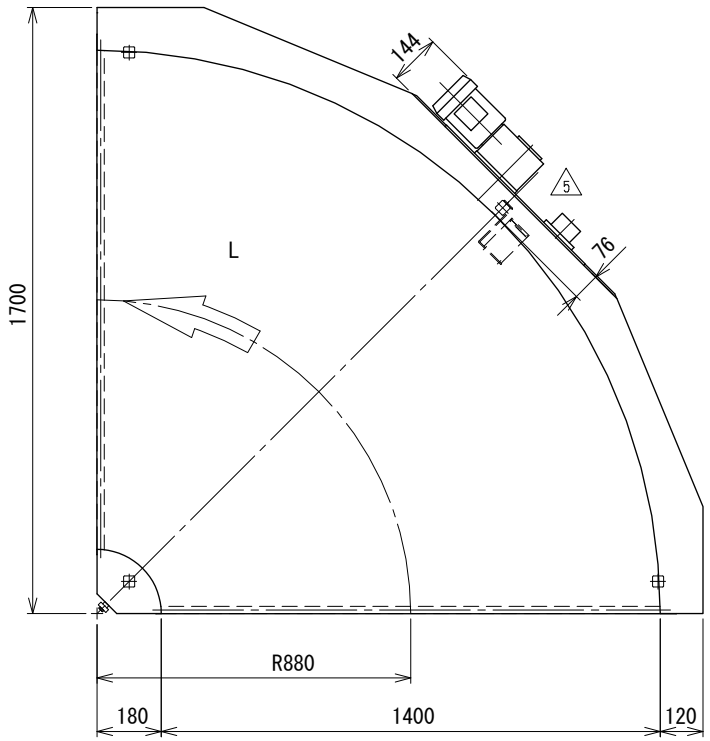


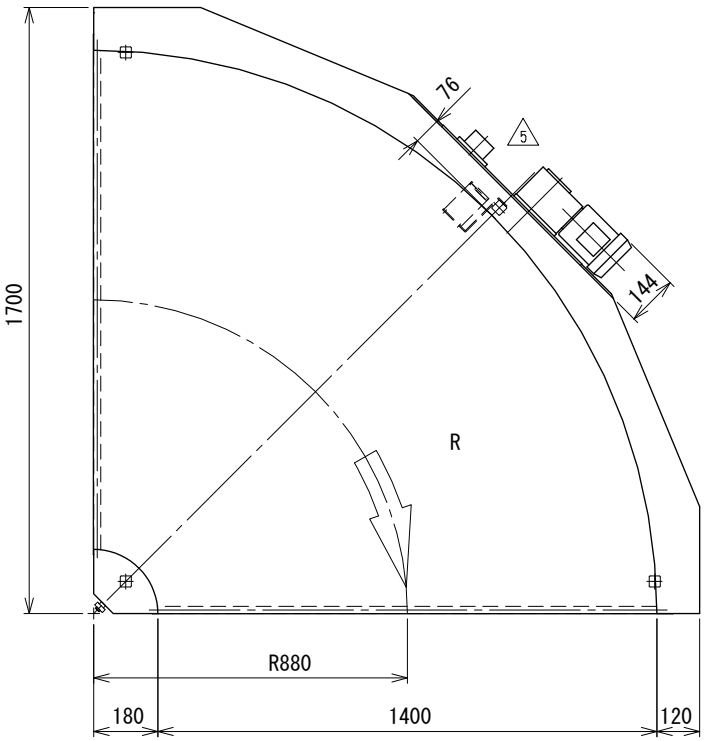


IVH : 汎用インバータ 5

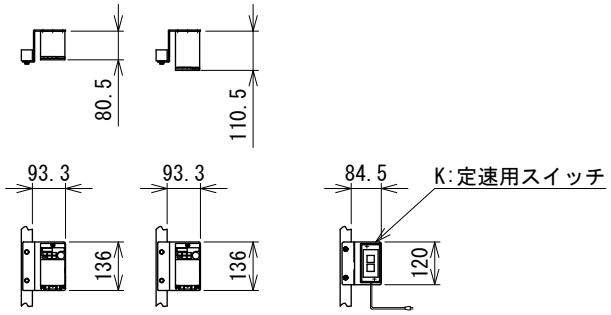


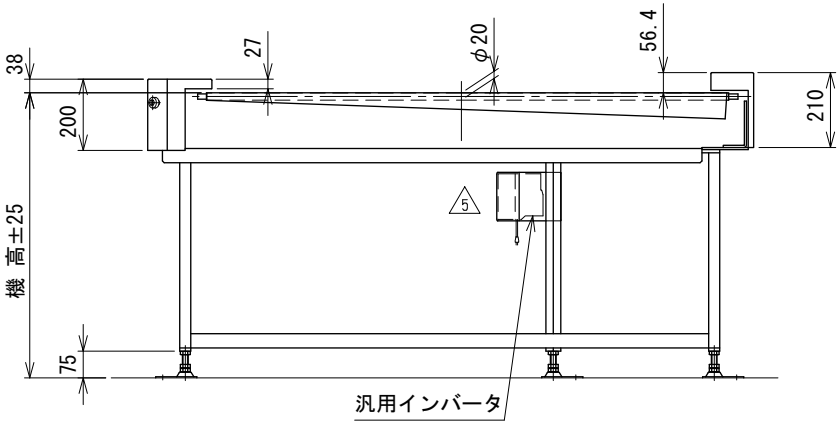


| | | | | | | | |
|---|---|---|---|---|---|---|---|
| 5 | 汎用インバータ変更 | 技術情報サービス | 年 月 日 | | シリーズ名 | ミニシリーズ | 図名 | 本体組立図 90° ベルト幅 1400 mm |
| 改訂番号 | 改 訂 記 事 | MARUYASU KIKAI CO.,LTD. | 尺度 | 1/15 | 機 種 | MMBC3 | 図面番号 | W_MMBC3_WB_040_5 |

A3