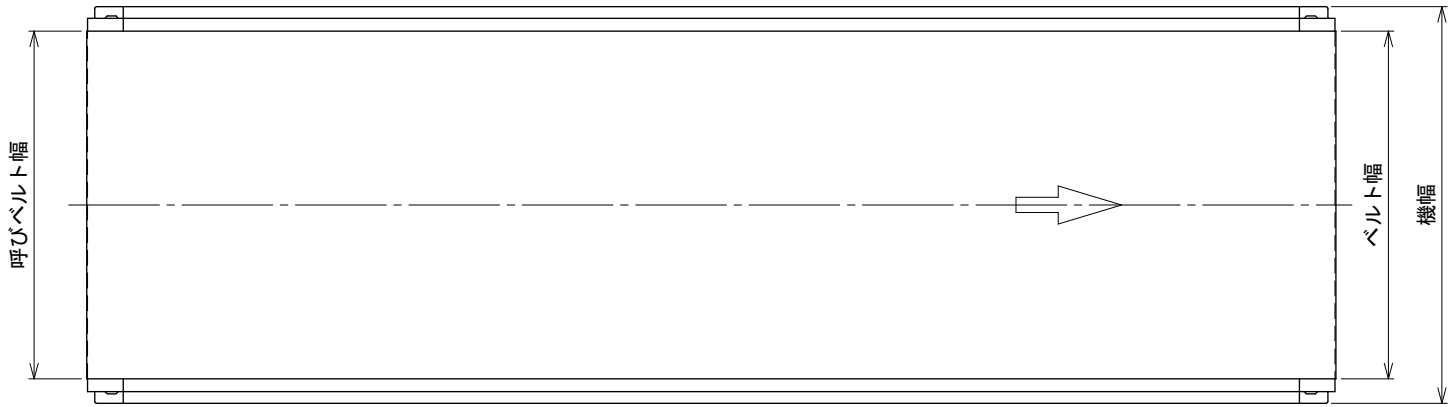

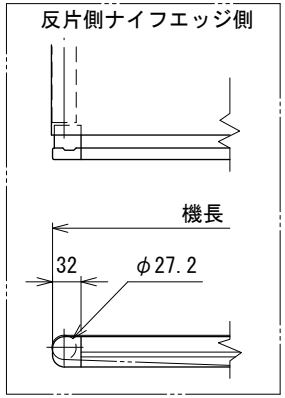

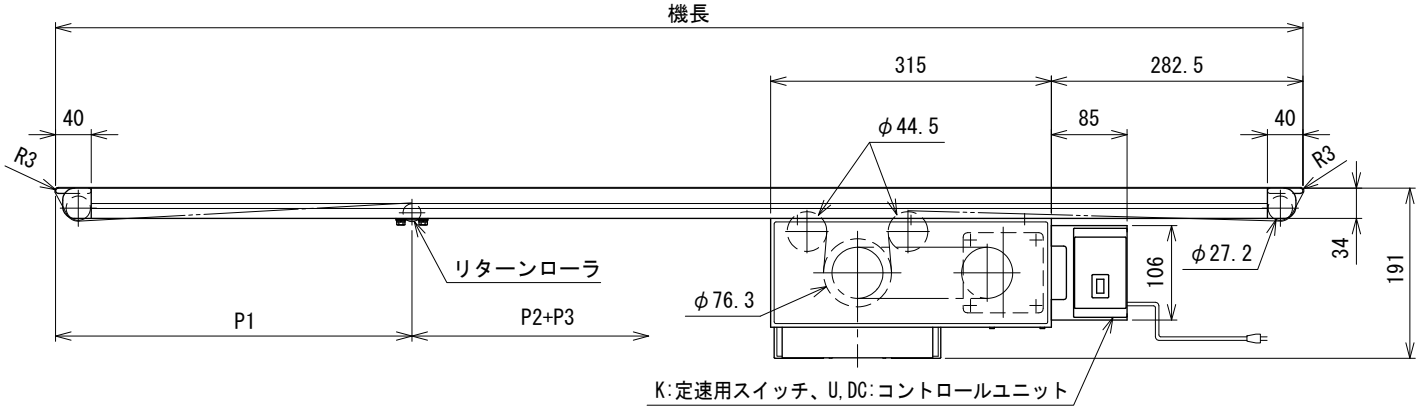

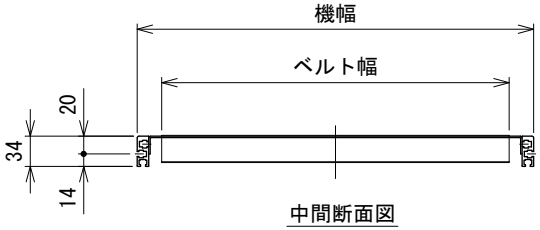

リターンローラ取付寸法表

機 長	数量	P1	P2	P3
1000	1	300	—	—
1500	1	700	—	—
2000	2	600	600	—
2500	3	500	600	600
3000	3	700	700	800

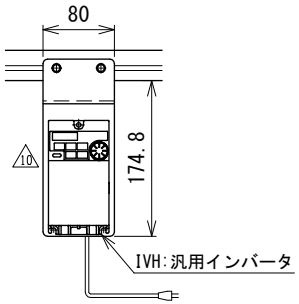

注1 本図は呼びベルト幅400 mm、機長140 cmの場合です

10	汎用インバータ変更	技術情報サービス	年 月 日		シリーズ名	ミニシリーズ	図名	本体組立図 呼びベルト幅 400・500 mm、機長 50 cm以上 350 cm未満
改訂番号	改 訂 記 事	MARUYASU KIKAI CO.,LTD.	尺度	1/6	機 種	MKE	図面番号	W_MKE_S_030_10

A3