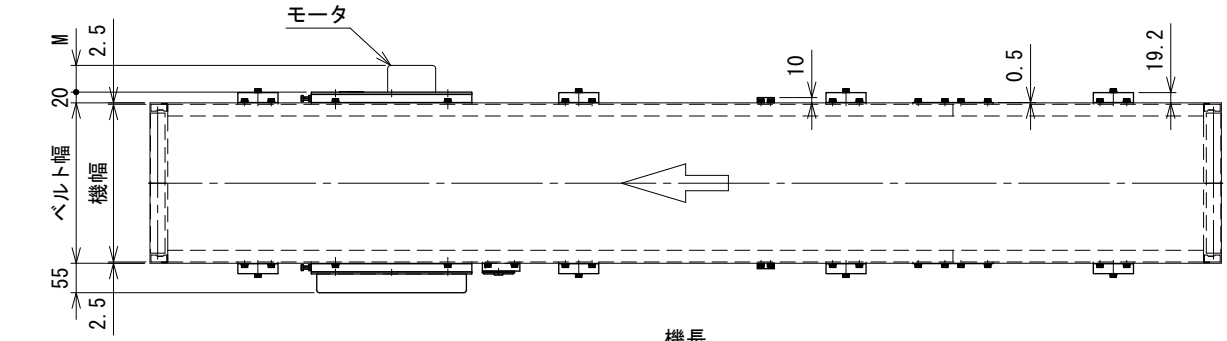

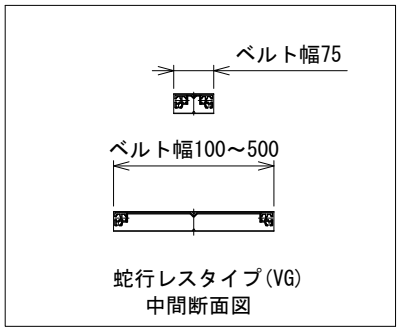

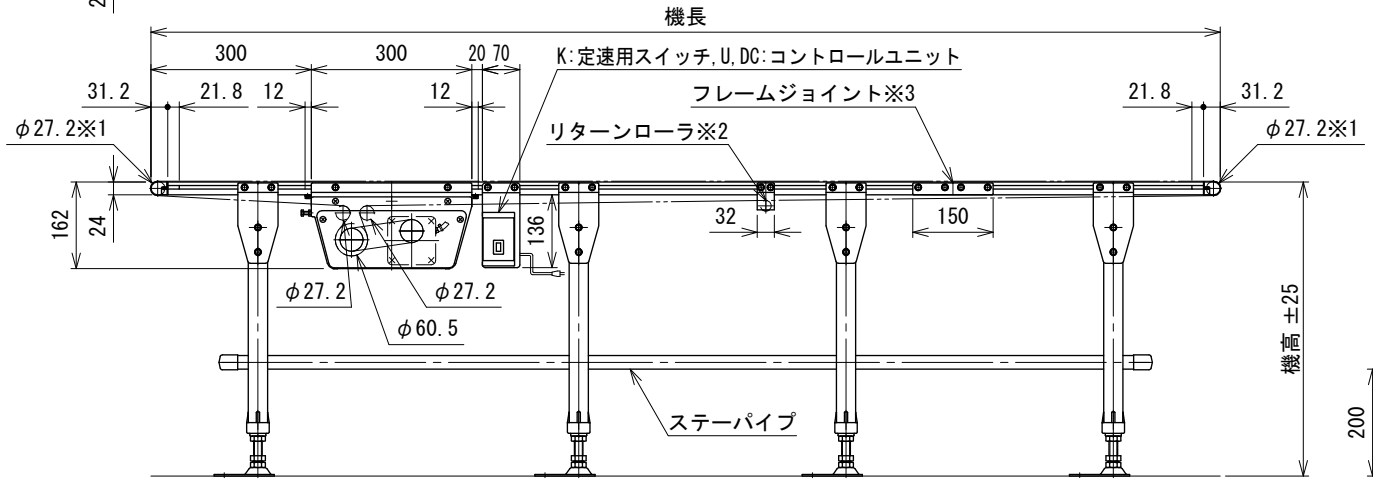

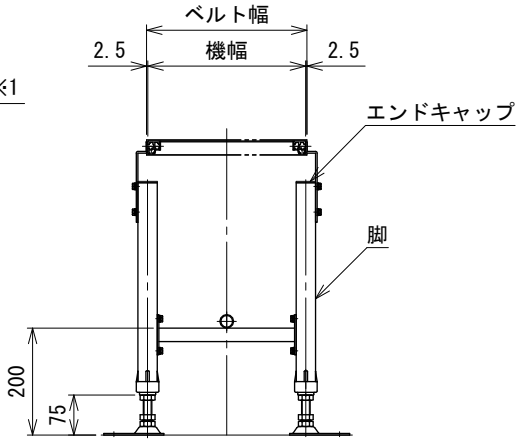

中間断面図

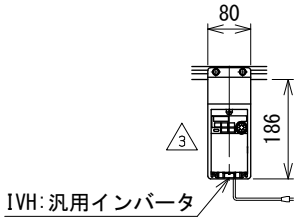

モータ飛出し寸法表　M（最大値）

モータ出力		25 W					40 W						60 W	
速度タイプ		K・IVH		U		DC	K・IVH		U		DC		K・IVH	U
速度番号		12.5~18	25~180	12.5~18	25~180	15~75	12.5~18	25~180	12.5~18	25~180	15	30・75	12.5~180	12.5~180
ベルト幅	75	6	16.5	16.8	27.3	—	36	54	46.8	64.8	—	6	82.3	119.3
	100	—	—	—	2.3	—	11	29	21.8	39.8	—	—	57.3	94.3
	150	—	—	—	—	—	—	—	—	—	—	—	7.3	44.3

記載のないベルト幅・速度タイプは、モータの飛び出しはありません

注1 本図はベルト幅300 mm、機長200 cm、
　汎用インバータ変速(モータ出力60 W)、HA1型脚、ステーパイプ付の場合です
注2 脚、ステーパイプ、エンドキャップはオプションです
注3 蛇行レスタイプ(VG)の場合、基本外観は変わりませんがテールローラ、ドライブプーリ、
　トラフにベルト裏サン用のV溝が付きます
注4 リターンローラ取付寸法はMMX2型を参照してください
　(使用条件により異なる場合が有るため目安値としてください)

※1 テールローラが機長からmax4.1 mm（片側）飛び出します
※2 機長200 cmを超える場合、リターンローラが付きます
※3 機長350 cm以上の場合、フレームジョイント式になります

3	汎用インバータ変更	技術情報サービス	年　月　日		シリーズ名	ミニシリーズ	図名	本体組立図　ベルト幅 500 mm以下、機長 100 cm以上 600 cm以下
改訂番号	改　訂　記　事	MARUYASU KIKAI CO.,LTD.	尺度	1/10	機　種	MFB	図面番号	W_MFB_S_010_3

A3