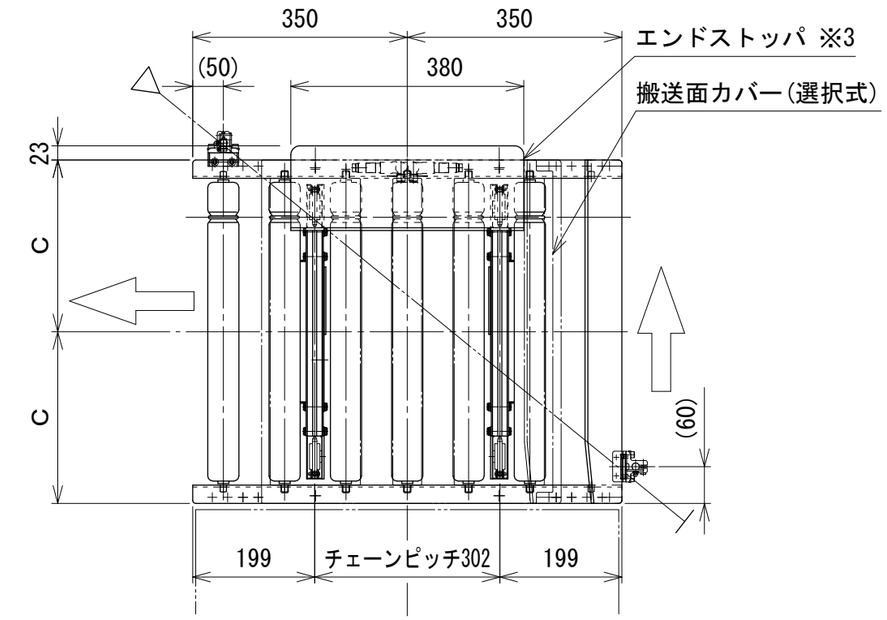

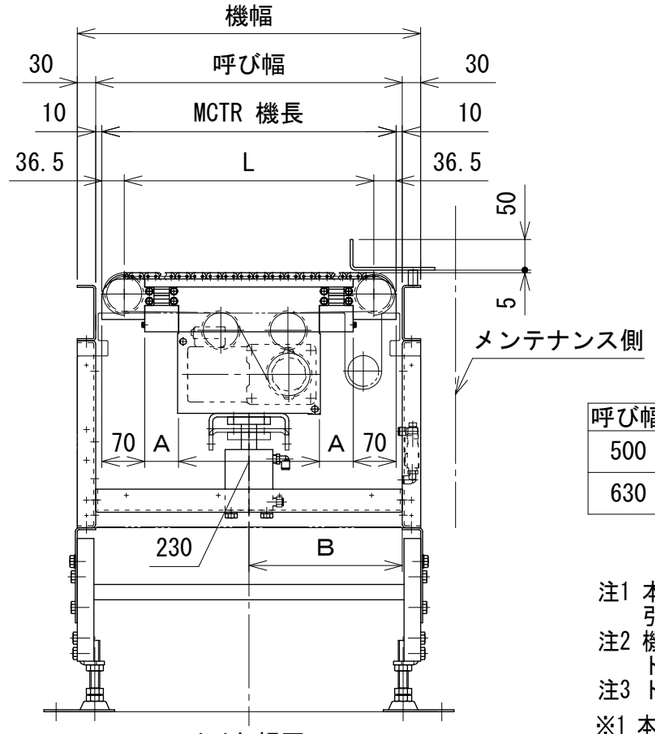

A-A矢視図

呼び幅	機幅	ローラ幅	MCTR機長	L	A	B	C
500	560	487	480	407	55	250	280
630	690	617	610	537	120	315	345

注1 本図は呼び幅500,630 mm(センタドライブ) 呼びチェーンピッチ300 mm
引張駆動受け取り、チェーン列数2列の場合です
注2 機高H(MCD-50 搬送面高さ)はmin630～max1000 mmです
トランスファ搬送面高は H+10 mmとなります
注3 トランスファのモータ取付側はLのみになります

※1 本図はL脚の場合です 機高705 H未満は、脚ステー高さがFLから132.5 mmになります
またM脚の場合は機高に関係なくFLから120 mmになります
※2 本図のセンサ位置は初期位置です 干渉物がある場合は位置変更してください
※3 エンドストッパは最大23 mmフレームから飛び出します

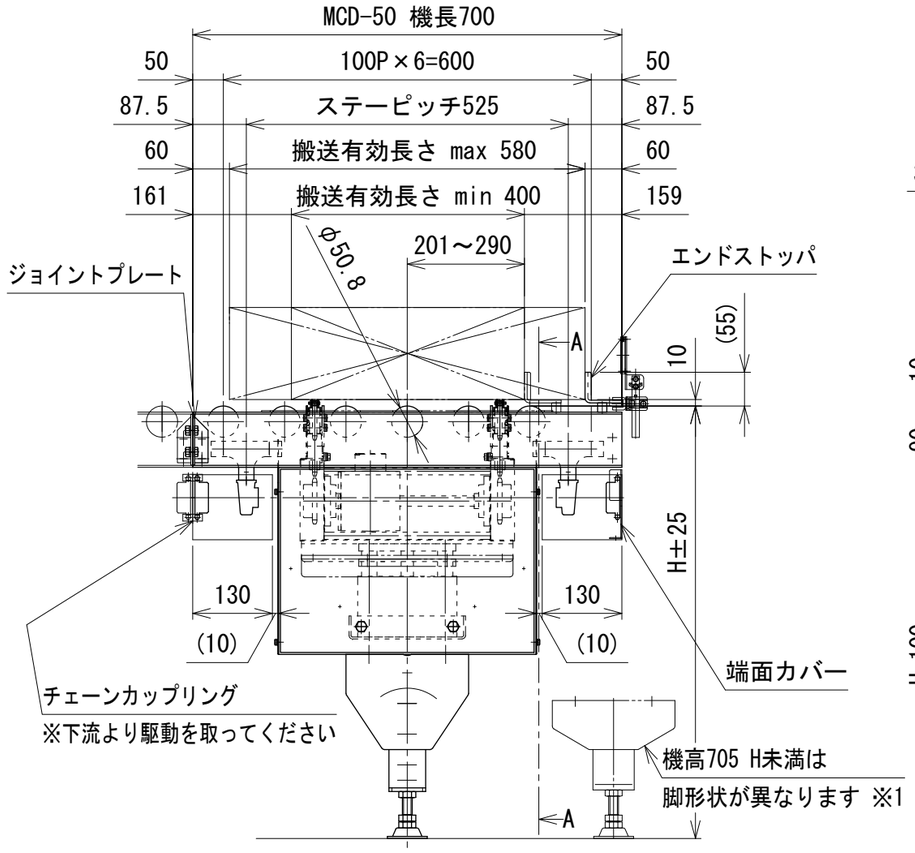

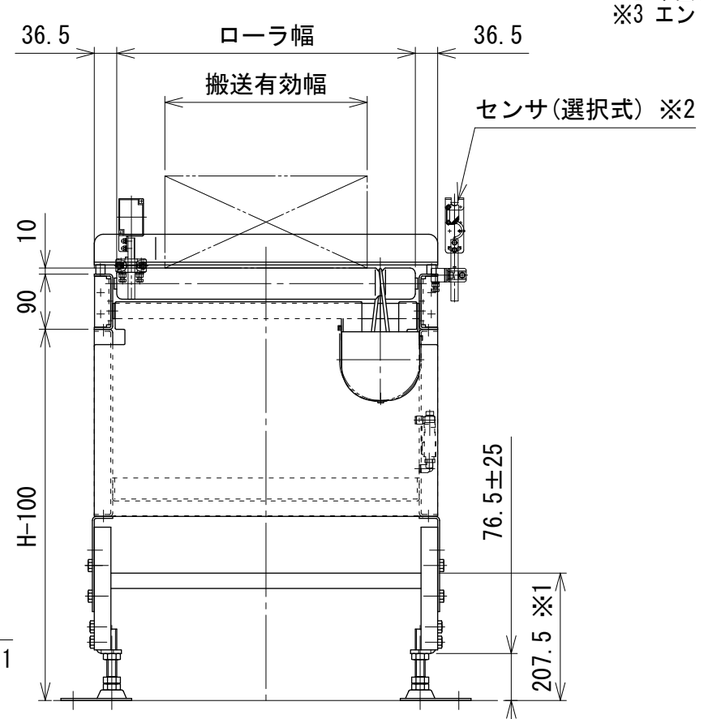

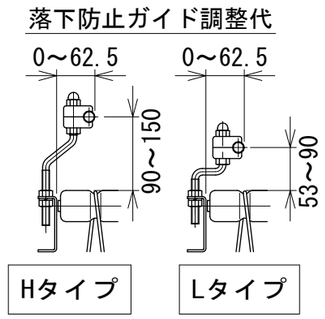

搬送物サイズ
長さ 400～580 mm
幅 呼び幅500の場合:230 mmを超え330 mmまで
呼び幅630の場合:330 mmを超え460 mmまで

△		技術情報サービス	年 月 日		シリーズ名	マルチベヤシリーズ(オプション)	図名	取付図(MCD-50) センタドライブ 呼びチェーンピッチ300 引張駆動受け取り
改訂番号	改 訂 記 事	MARUYASU KIKAI CO.,LTD.	尺度	1/10	機 種		図面番号	W_MCTR_MCD50_070

A3