IVH ： 汎用インバータ

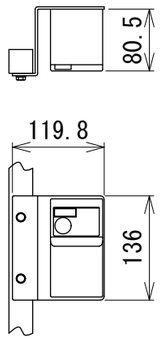

90 W 単相100 V/単相・三相200 V
0.2 kW 単相・三相200 V

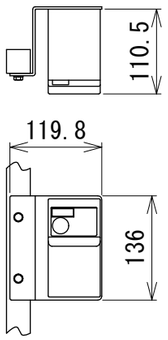

0.2 kW 単相100 V

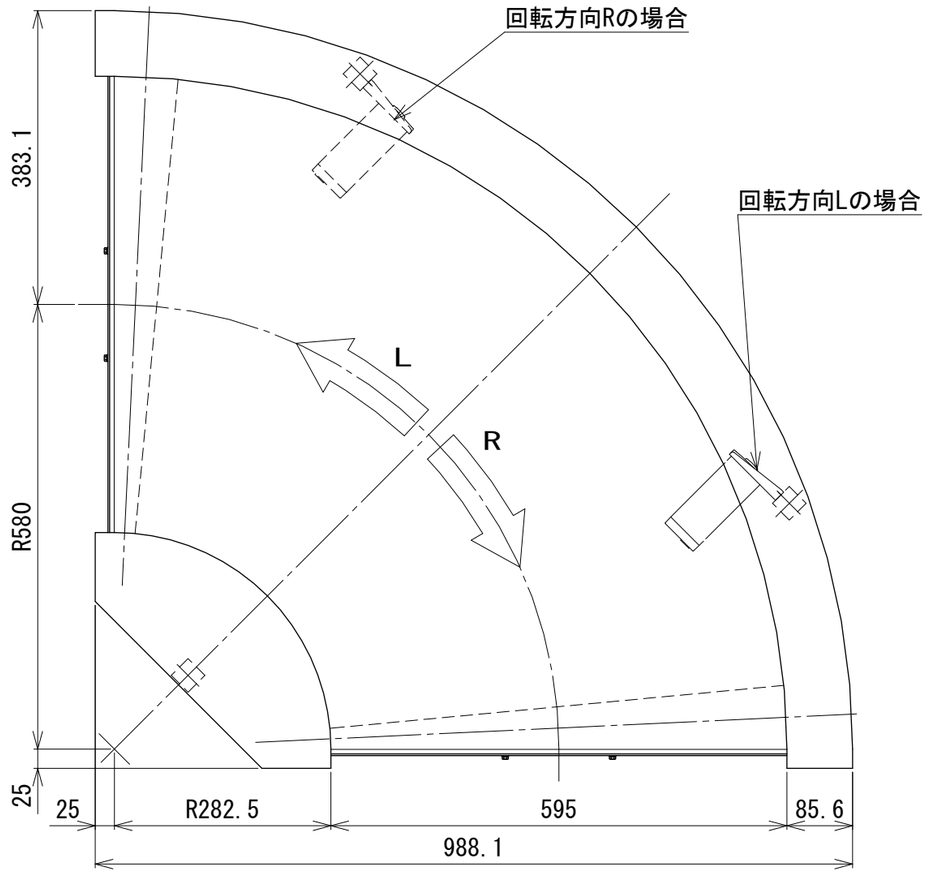

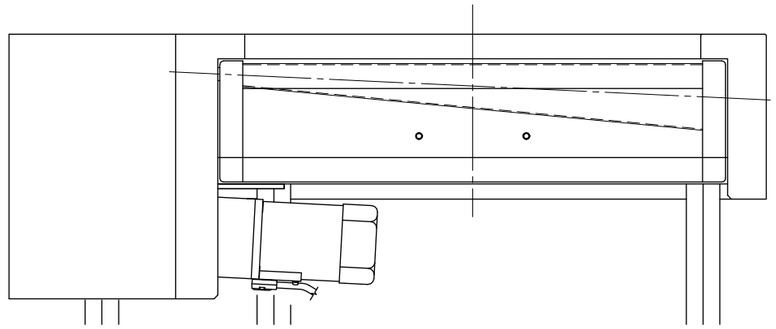

0.2 kWモータ取付の場合 ※2

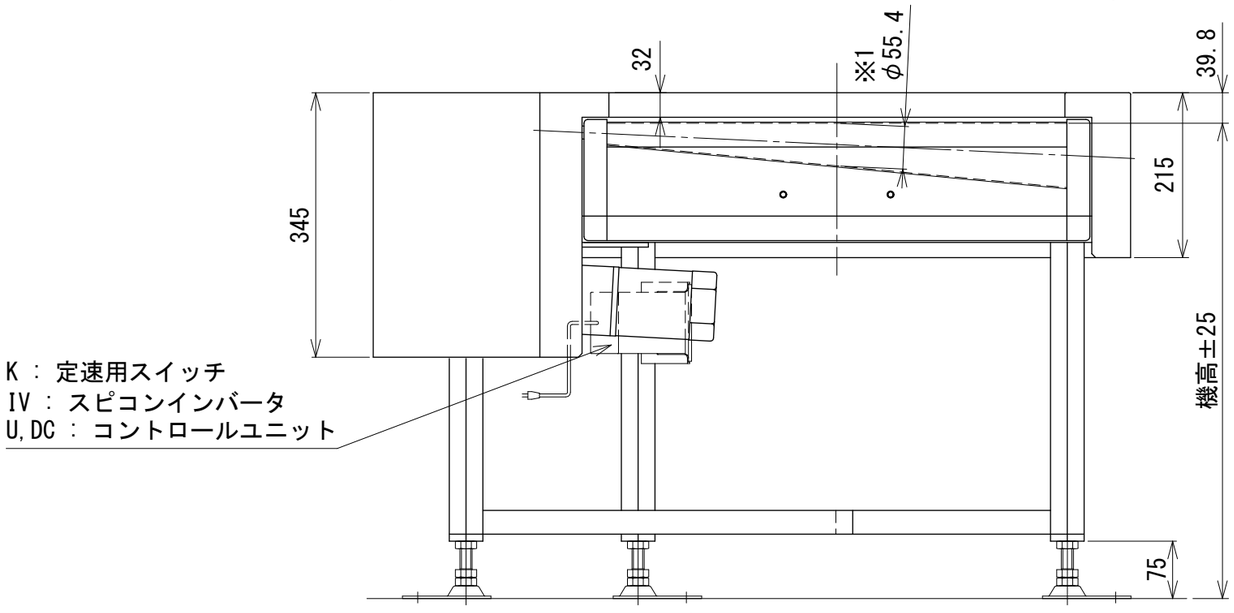

注1 本図は呼びベルト幅600 mm、回転方向Rの場合です

注2 標準タイプの場合
90 W、減速比1/6～1/90(K,IV,IVH,U,DC)になります
(速度記号、呼びベルト幅により減速比が変わります)

高速タイプ(オプション)の場合
90 W(IV,IVH)、0.2 kW(IVH):呼びベルト幅200,300,400 mm 減速比1/3.6・1/5
呼びベルト幅500,600 mm 減速比1/5・1/6・1/7.5 になります

※1 ベルト有効幅中心位置のドライブプーリ径です
※2 0.2 kWは高速タイプ(オプション)のみの設定となります

△		技術情報サービス	年 月 日		シリーズ名	ミニシリーズ	図名	本体組立図 90° UD 呼びベルト幅 600 mm
改訂番号	改 訂 記 事	MARUYASU KIKAI CO.,LTD.	尺度	1/8	機 種	MBC2H	図面番号	W_MBC2H_S_050

A3