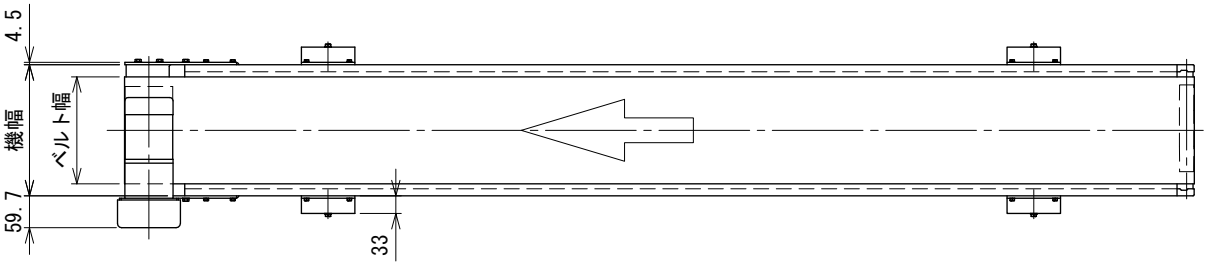

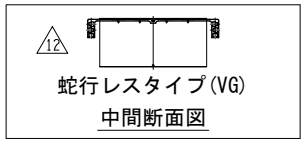

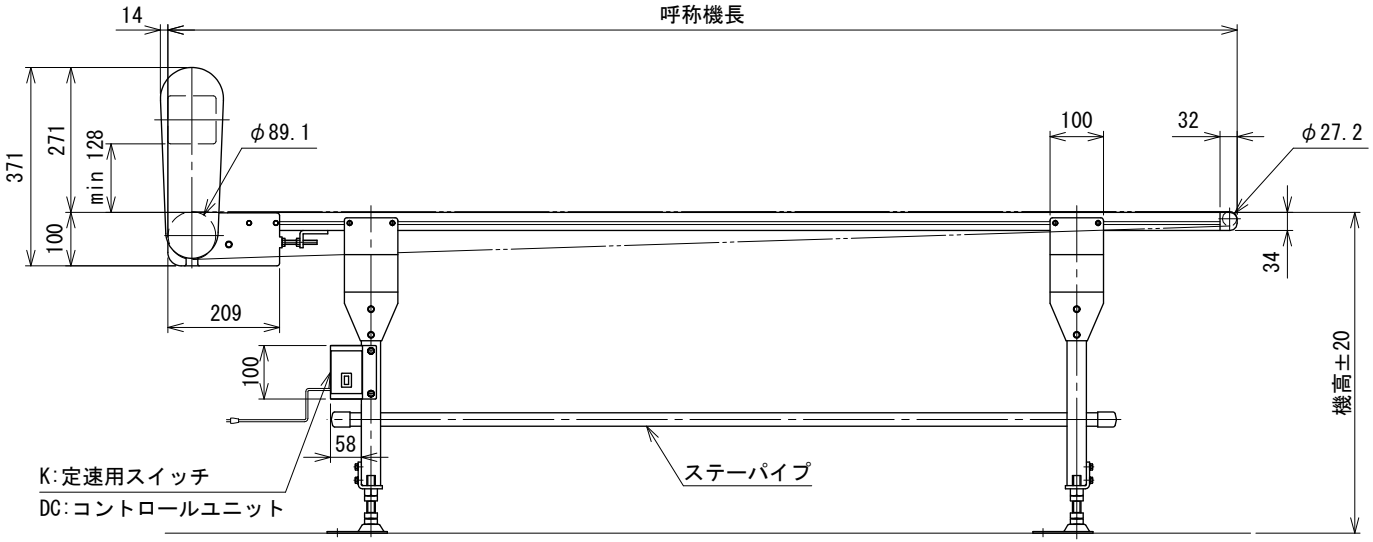

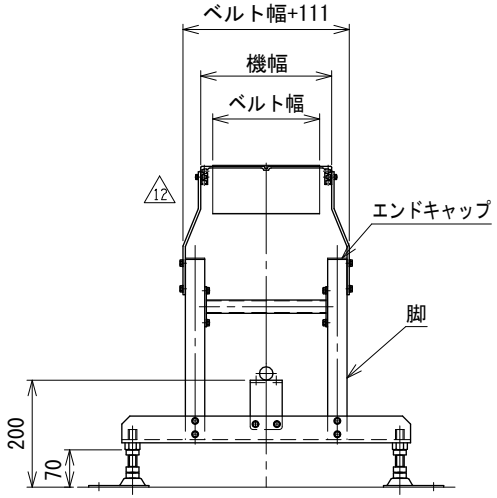

中間断面図

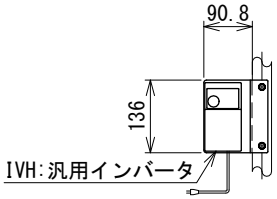

注1 本図はベルト幅200 mm、呼称機長200 cmの場合です
注2 呼称機長はベルト膨張,収縮により若干の変動があります
注3 本図はモータ取付側 L、インダクションモータ出力 60 Wの場合です
注4 脚、ステーパイプ、エンドキャップはオプションです
注5 蛇行レスタイプ(VG)の場合、基本外観は変わりませんがテールローラ、ドライブプーリ、トラフにベルト裏サン用のV溝が付きます

12	ベルトの軌跡訂正	技術情報サービス	年 月 日		シリーズ名	ミニシリーズ	図名	本体組立図 ODベルト幅 200 mm以下、呼称機長 60 cm以上 300 cmまで
改訂番号	改 訂 記 事	MARUYASU KIKAI CO.,LTD.	尺度	1/10	機 種	MB22	図面番号	W_MB22OD_S_010_12

A3