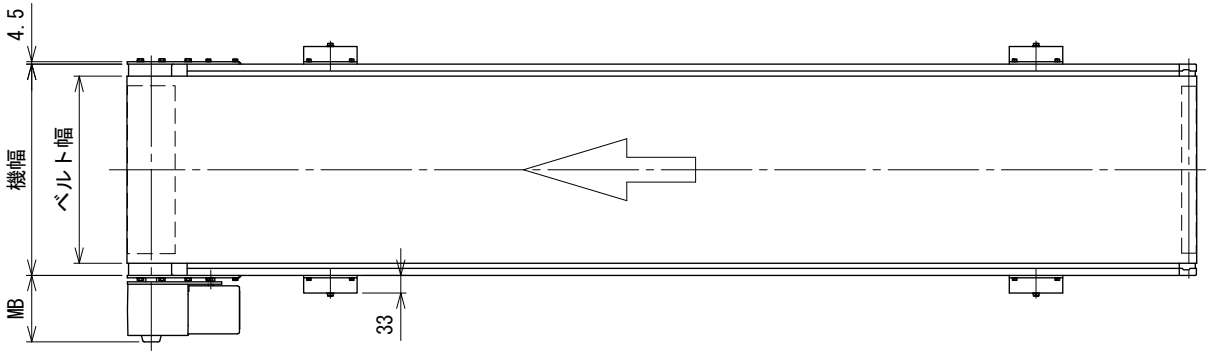

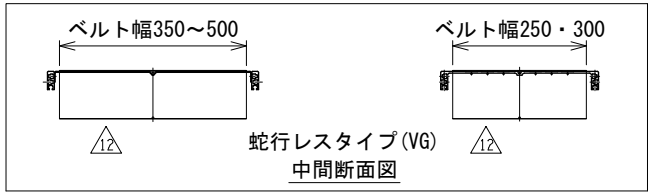

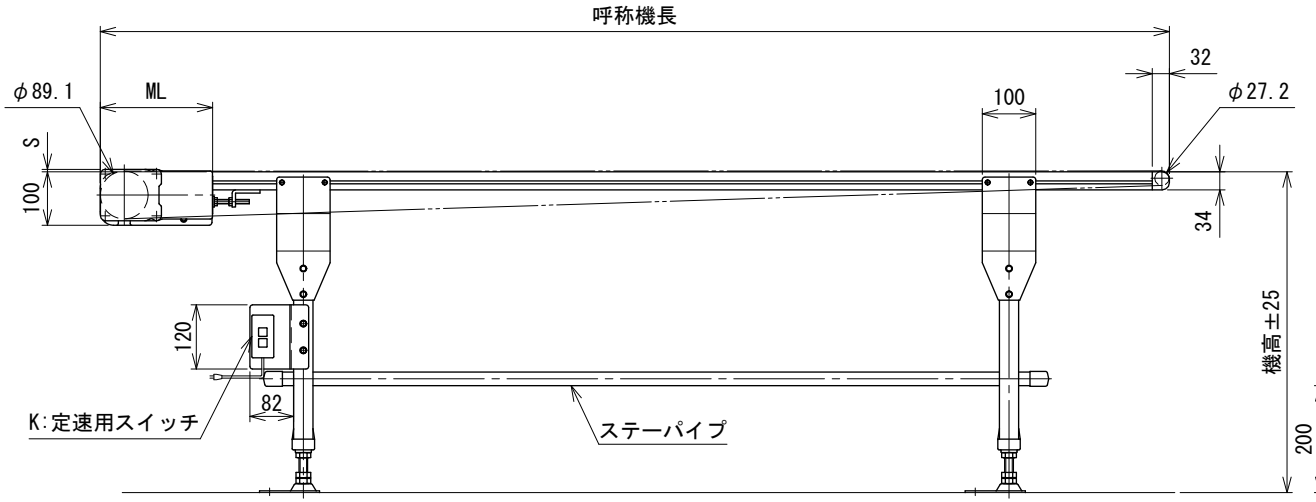

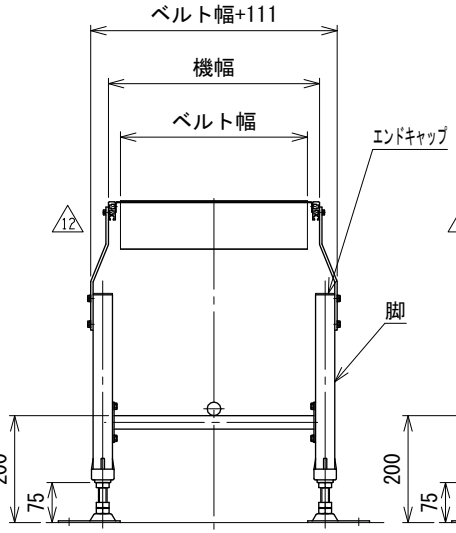

中間断面図(ベルト幅350～500 mm)

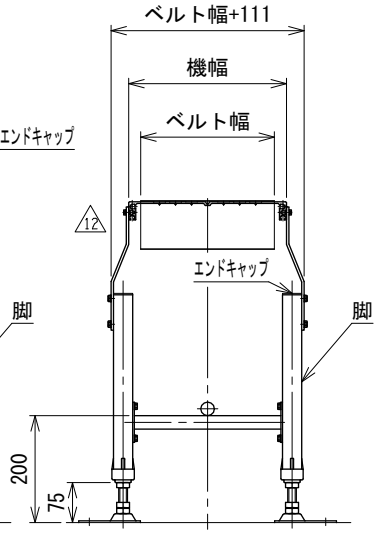

中間断面図(ベルト幅250・300 mm)

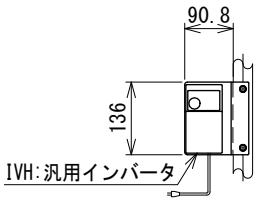

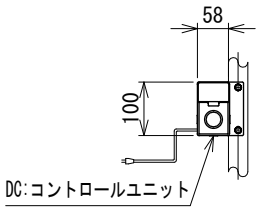

モータ関連寸法表　単位 mm

モータ出力	40 W		60 W		90 W	
速度タイプ	K・IVH	DC	K・IVH		K・IVH	DC
速度番号	10～100	10～30	10～60	80・100	10～100	10～30
MB	108	109.7	108	124.5	124.5	131.7
ML	200	165.5	238	210.5	210.5	180
S	----	----	----	4.5	4.5	----

注1 本図はベルト幅350 mm、呼称機長200 cmの場合です
注2 呼称機長はベルト膨張,収縮により若干の変動があります
注3 本図はモータ取付側 L、インダクションモータ出力 60 Wの場合です
注4 脚、ステーパイプ、エンドキャップはオプションです
注5 蛇行レスタイプ(VG)の場合、基本外観は変わりませんがテールローラ、ドライブプーリ、トラフにベルト裏サン用のV溝が付きます

12	ベルトの軌跡訂正	技術情報サービス	年　月　日		シリーズ名	ミニシリーズ	図名	本体組立図 HS ベルト幅 250 ～ 500 mm、呼称機長 60 cm以上 300 cmまで
改訂番号	改　訂　記　事	MARUYASU KIKAI CO.,LTD.	尺度	1/10	機　種	MB22	図面番号	W_MB22HS_S_020_12

A3