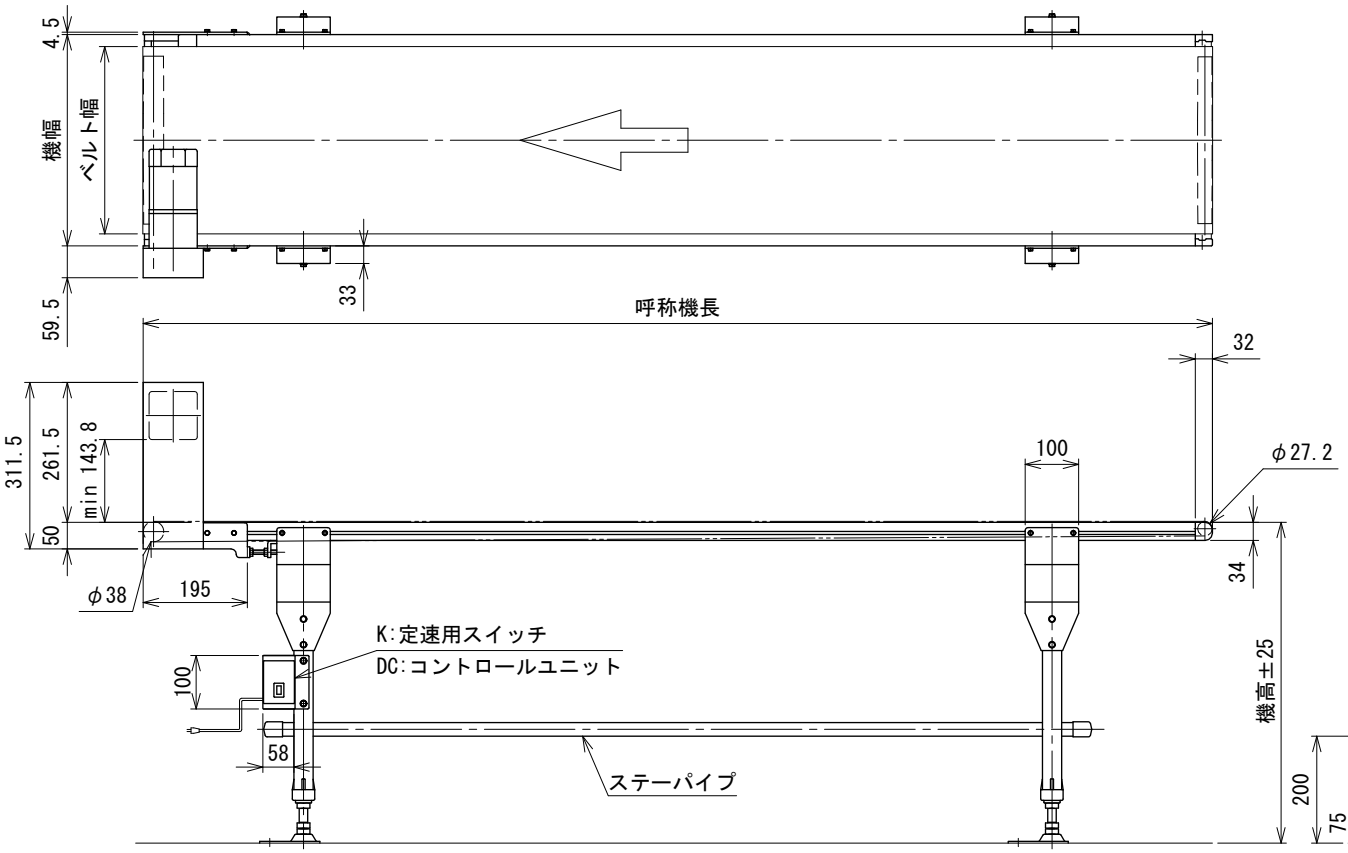


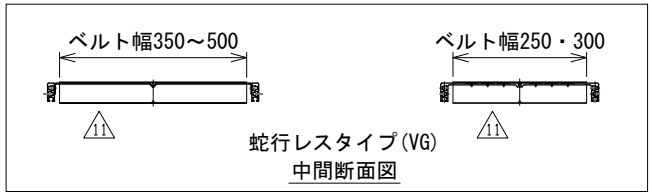


蛇行レスタイプ(VG)
中間断面図

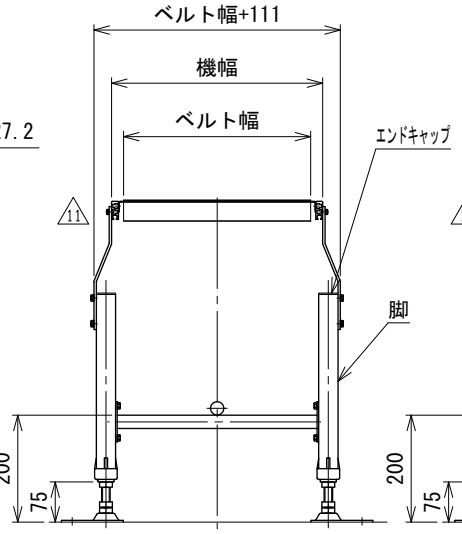


中間断面図(ベルト幅350～500 mm)

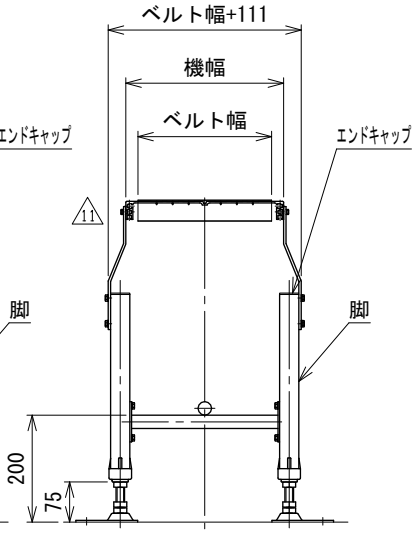


中間断面図(ベルト幅250・300 mm)

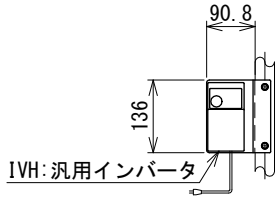


注1 本図はベルト幅350 mm、呼称機長200 cmの場合です
注2 呼称機長はベルト膨張,収縮により若干の変動があります
注3 本図はモータ取付側 L、インダクションモータ出力 60 Wの場合です
注4 脚、ステーパイプ、エンドキャップはオプションです
注5 蛇行レスタイプ(VG)の場合、基本外観は変わりませんがテールローラ、ドライブプーリ、
トラフにベルト裏サン用のV溝が付きます

| | | | | | | | |
|---|---|---|---|---|---|---|---|
| 11 | ベルトの軌跡訂正 | 技術情報サービス | 年 月 日 | シリーズ名 | ミニシリーズ | 図名 | 本体組立図 OD ベルト幅 250 ～ 500 mm、呼称機長 60 cm以上 300 cmまで |
| 改訂番号 | 改 訂 記 事 | MARUYASU KIKAI CO.,LTD. | 尺度 1/10 | 機 種 | MB20 | 図面番号 | W_MB200D_S_020_11 |

A3