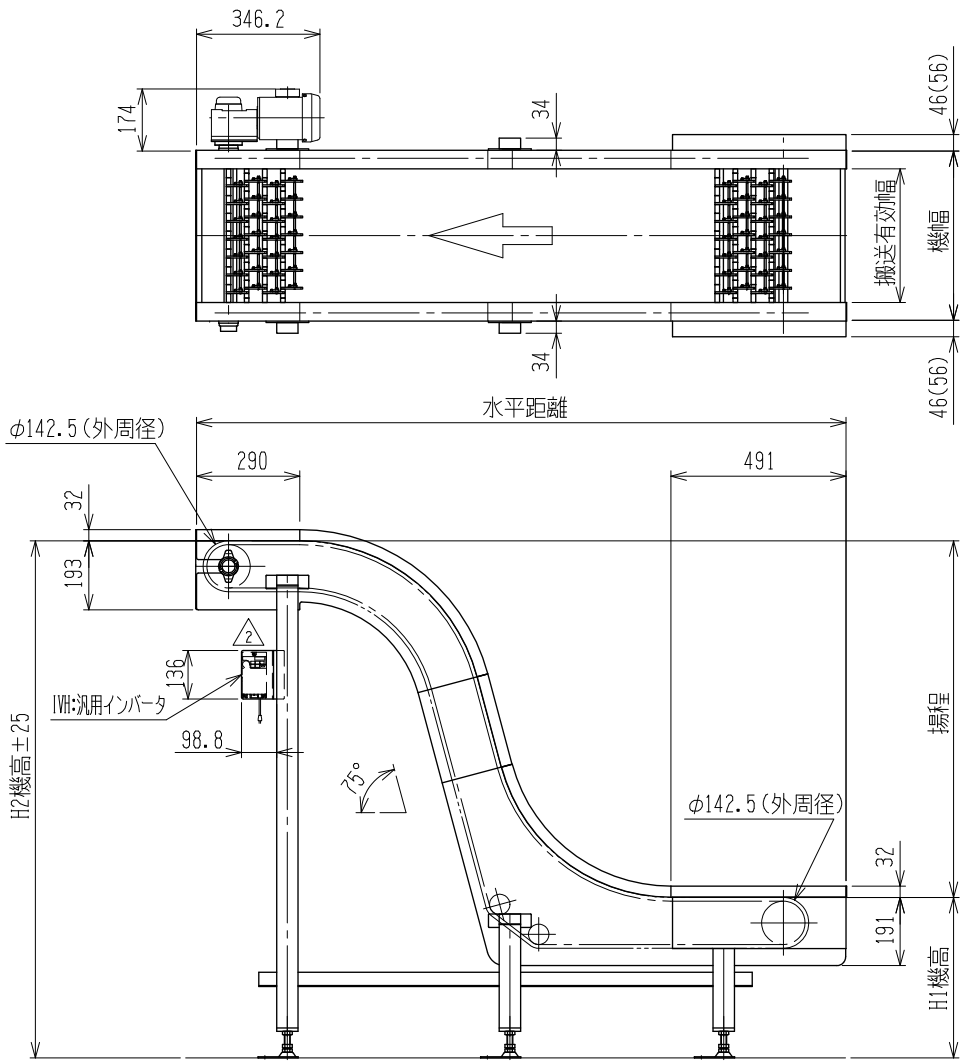

注1 本図は揚程100 cm、モータ取付側R、モータ0.2 kWの場合です
注2 ( )寸法はモータ0.4 kWの場合です
注3 脚および脚ステーはオプションです
注4 モータ,インバータ,脚および脚ステーは揚程により異なります

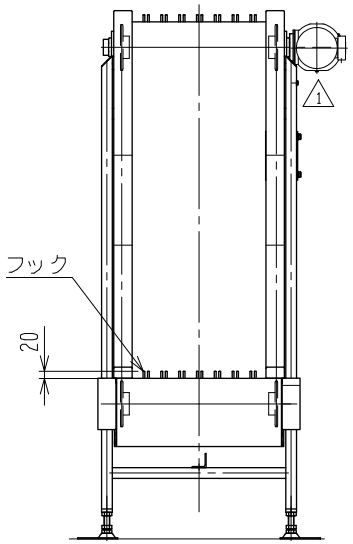

2	汎用インバータ変更	技術情報サービス	年 月 日	シリーズ名	ミニシリーズ	図名	本体組立図 傾斜角度75° 揚程 100 cm 以上 300 cm 以下
改訂番号	改 訂 記 事	MARUYASU KIKAI CO.,LTD.	尺度 1/15	機 種	HCV	図面番号	W_HCV_S_020_2

A3