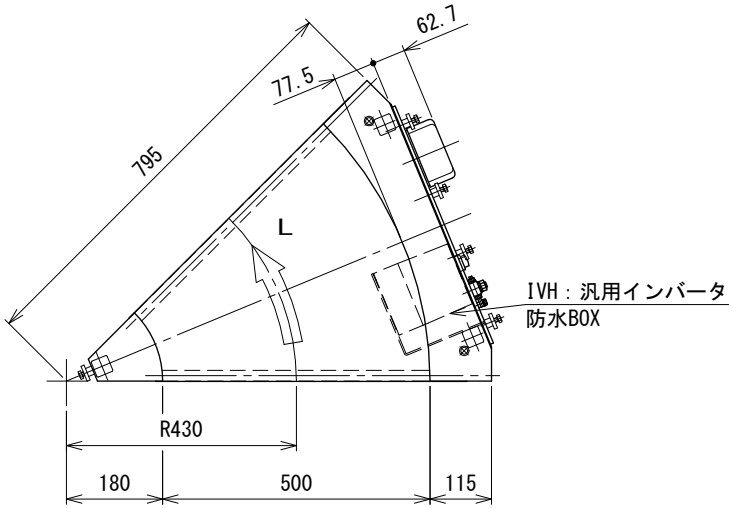

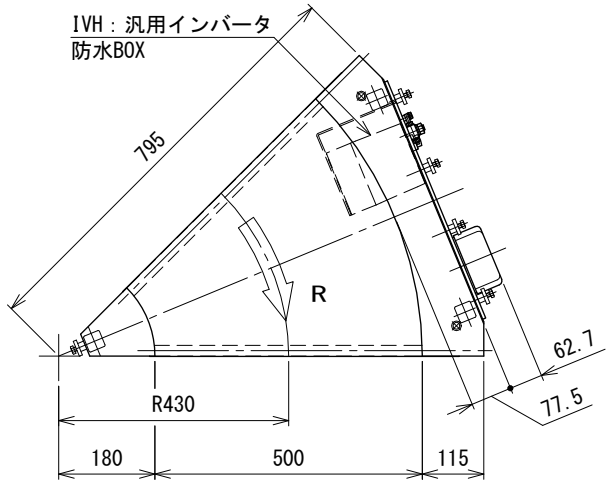

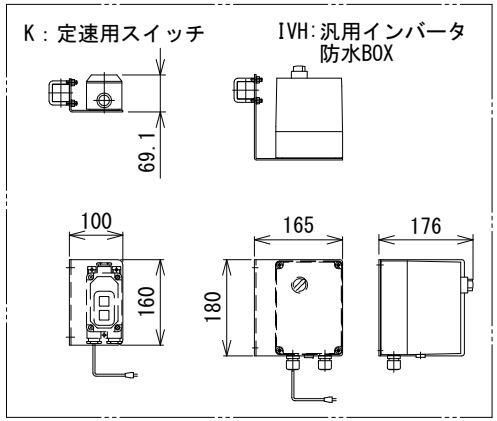

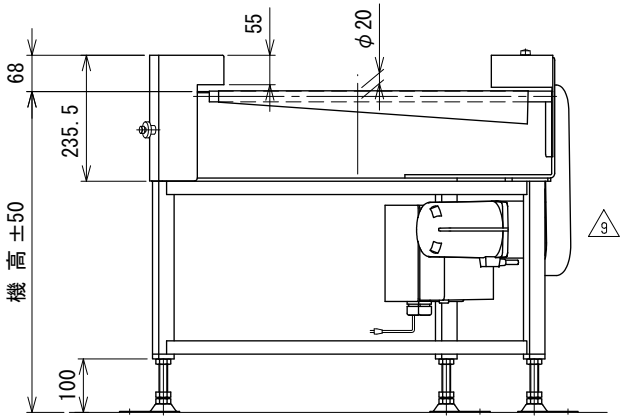

9	モータ変更	技術情報サービス	年　月　日		シリーズ名	クリップベヤシリーズ	図名	本体組立図 45° UD ベルト幅 500 mm
改訂番号	改　訂　記　事	MARUYASU KIKAI CO.,LTD.	尺度	1/10	機　種	GFBC-UD 45°	図面番号	W_GFBC_S_190_9

A3