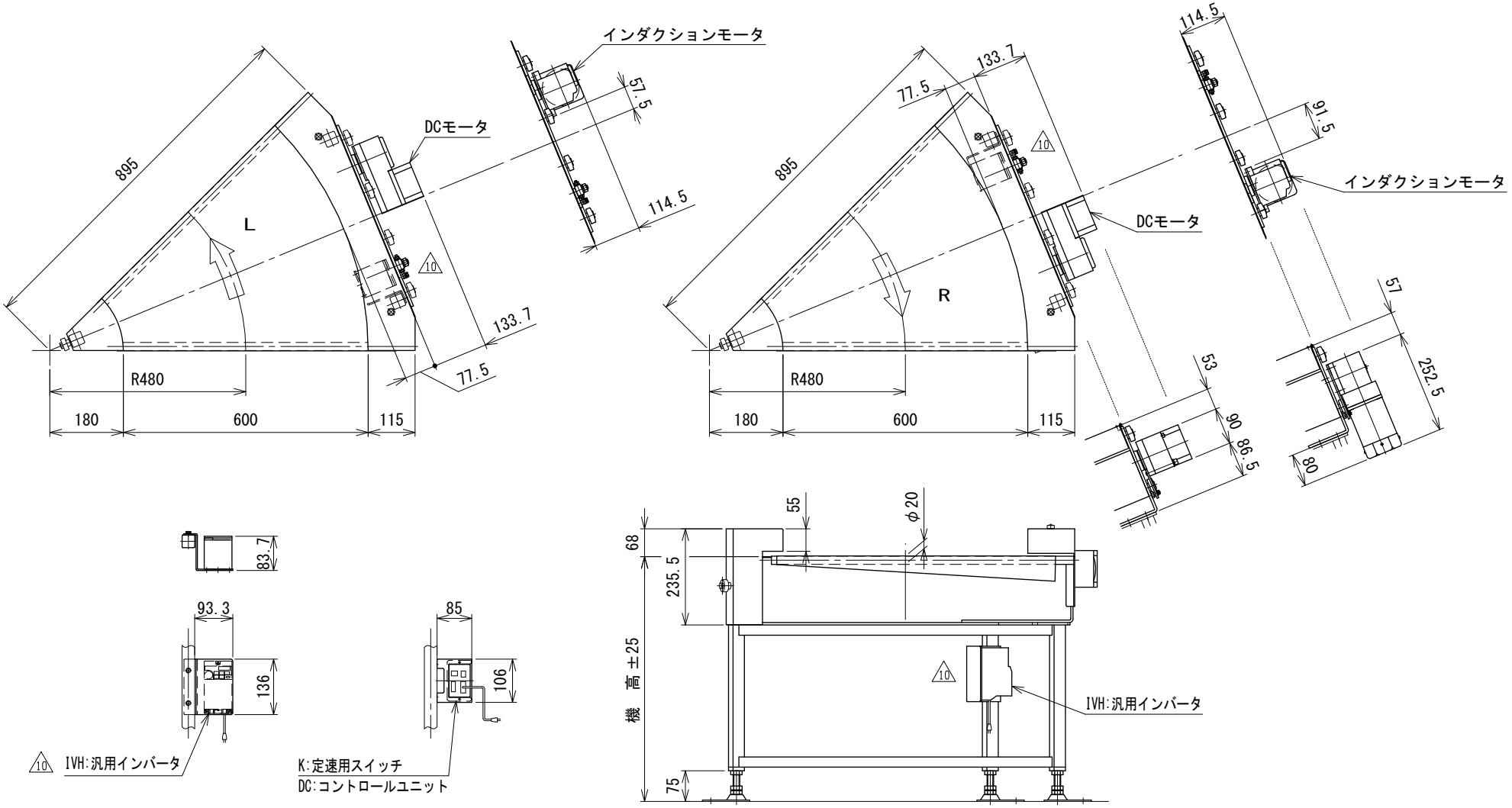

10	汎用インバータ変更	技術情報サービス	年 月 日		シリーズ名	クリップベヤシリーズ	図名	本体組立図 45° HS ベルト幅 600 mm
改訂番号	改 訂 記 事	MARUYASU KIKAI CO.,LTD.	尺度	1/10	機 種	GBC-HS 45°	図面番号	W_GBC_S_150_10

A3