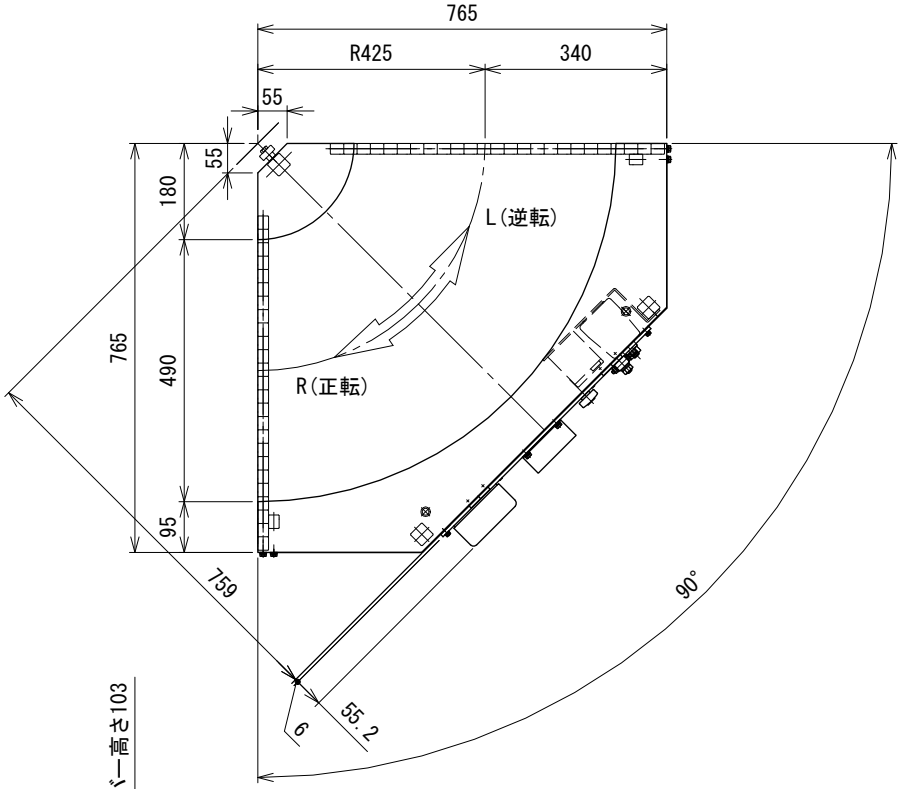

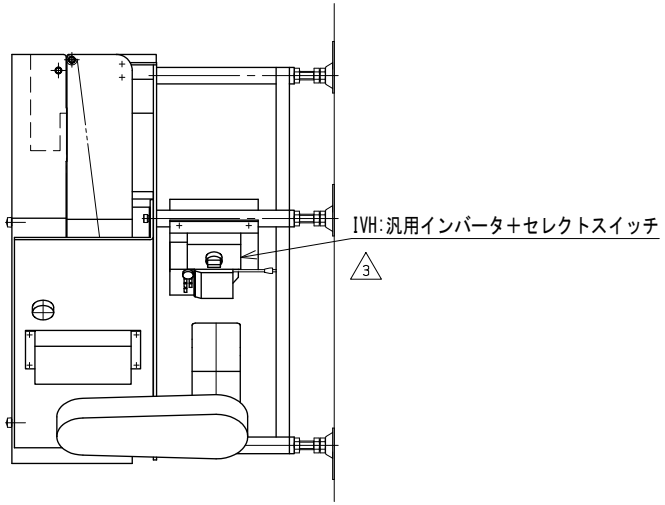

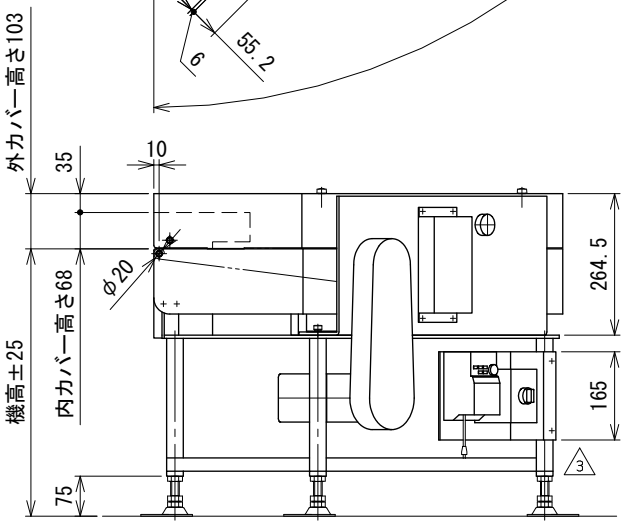

注1 本図はモータ取付方向Rの場合です

注2 モータ取付方向Lの場合、中心線に対して対称となります

3	汎用インバータ変更	技術情報サービス	年 月 日		シリーズ名	クリップベヤシリーズ	図名	本体組立図 正逆切替タイプ UD 呼びベルト幅500 mm 手動式
改訂番号	改 訂 記 事	MARUYASU KIKAI CO.,LTD.	尺度	1/10	機 種	GBC	図面番号	W_GBC_C_140_3

A3