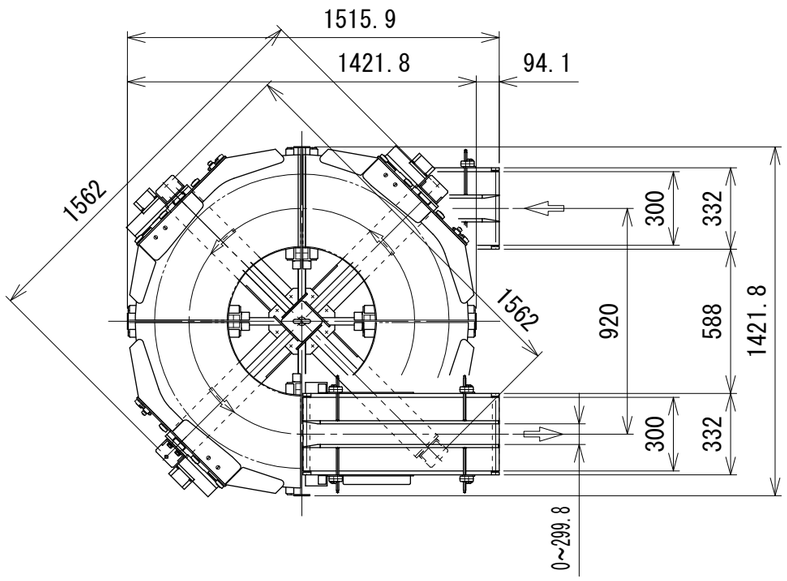

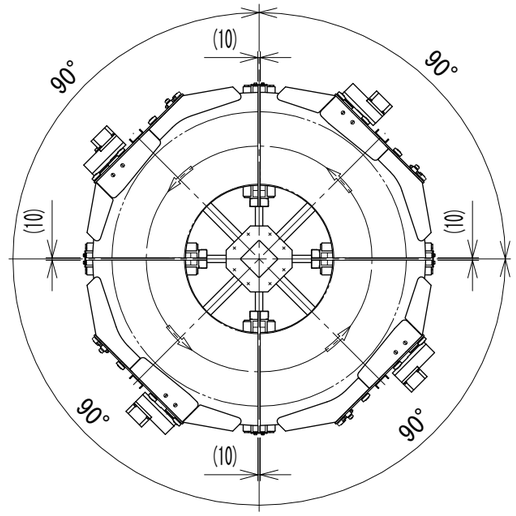

B-B矢視図（分割部）

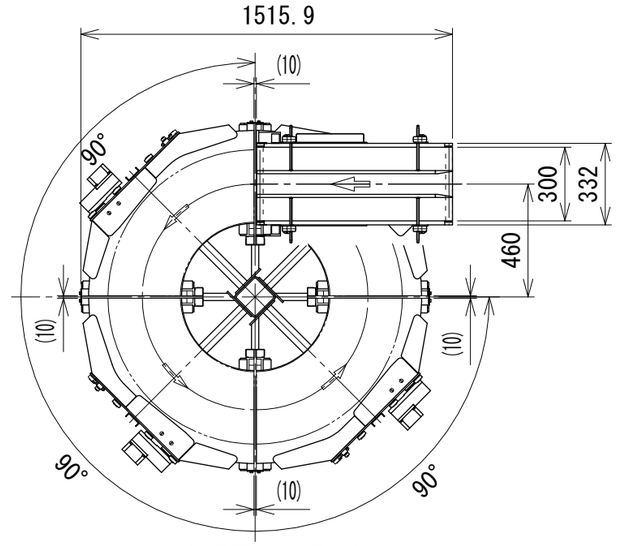

C-C矢視図（下段部）

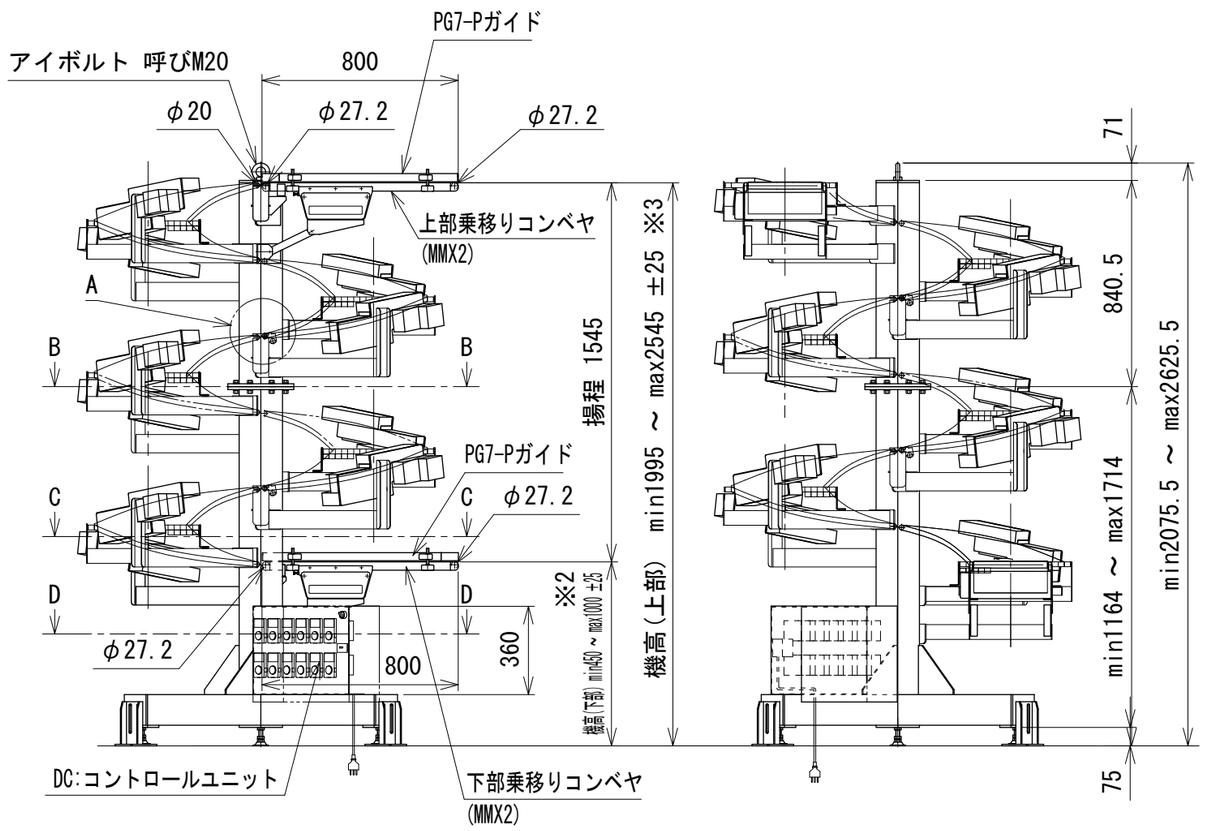

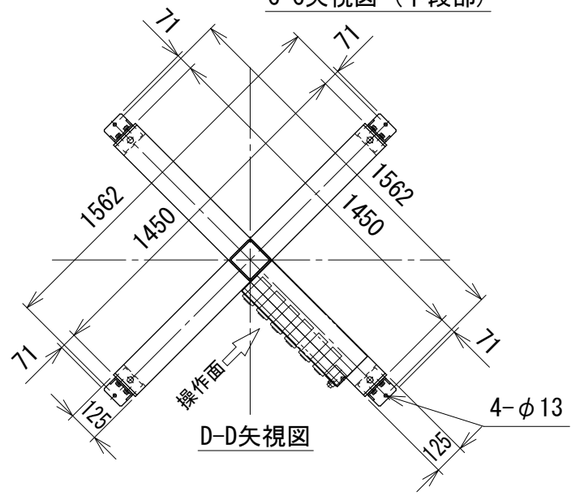

D-D矢視図

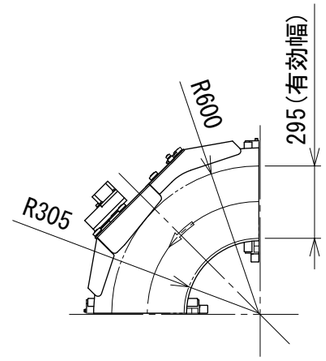

スパイラルカーブユニット詳細図

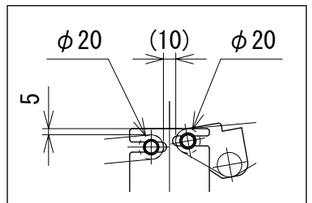

A部(乗移り部)詳細図 S=1/5

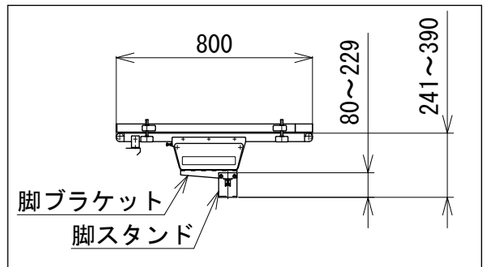

機高(下部)600 mm未満 ※1

注1 本図は排出方向180°、揚程1545 mm、回転方向L、搬送方向U(上り)の場合です
注2 上部・下部乗移りコンベヤ(MMX2)の仕様は機長80 cm、ベルト幅300 mm、蛇行レスタイプのみです
※1 機高(下部)が600 mm未満は下部乗移りコンベヤの脚ブラケットが異なります
※2 ダストパン(オプション)付の場合、機高(下部)はmin 600 mm ~ max 1000 mm±25
※3 ダストパン(オプション)付の場合、機高(上部)はmin 2145 mm~ max 2545 mm±25

△		技術情報サービス	年 月 日	シリーズ名	クリップベヤシリーズ	図名	排出方向180°、揚程1545、回転方向L、搬送方向U
改訂番号	改 訂 記 事	MARUYASU KIKAI CO.,LTD.	尺度 1/25	機 種	GBCS-T	図面番号	W_GBCS-T_S_060

A3