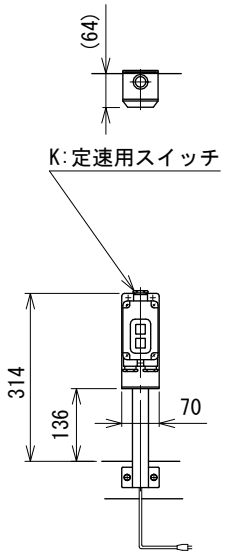

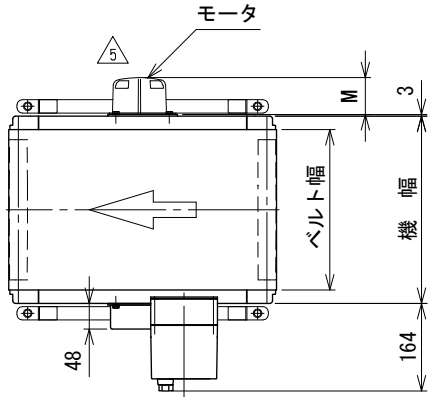

モータ飛び出し寸法表 M(最大値) 単位:mm

モータ出力		40 W	90 W	
速度タイプ		IVH・K	IVH・K	DC
速度番号		12.5～60	6～60	
ベルト幅	100	30	69.2	
	150		19.2	

5

記載のないベルト幅はモータの飛び出しはありません

注1 本図は ベルト幅300 mm, モータ取付側L, 操作面外側, 汎用インバータ変速(モータ出力90 W) 傾斜用脚付の場合です
注2 脚 はオプションです

※1 正寸法は 原動下脚付, ( )寸法は 原動下脚なし の場合です

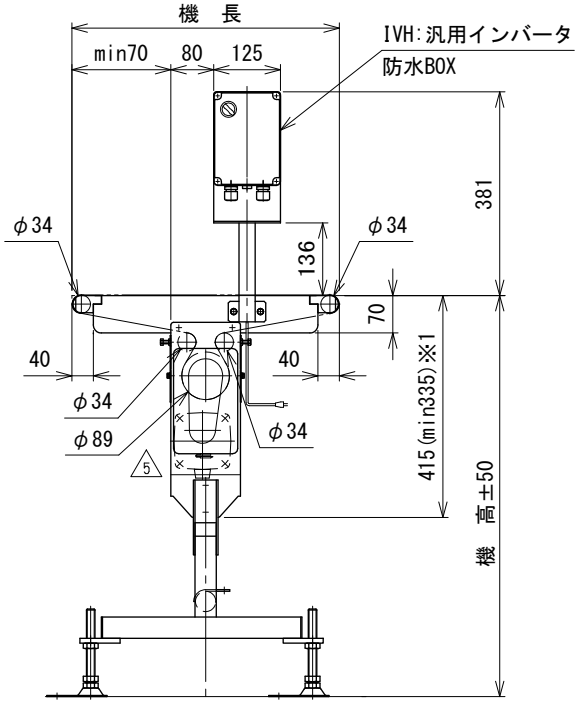

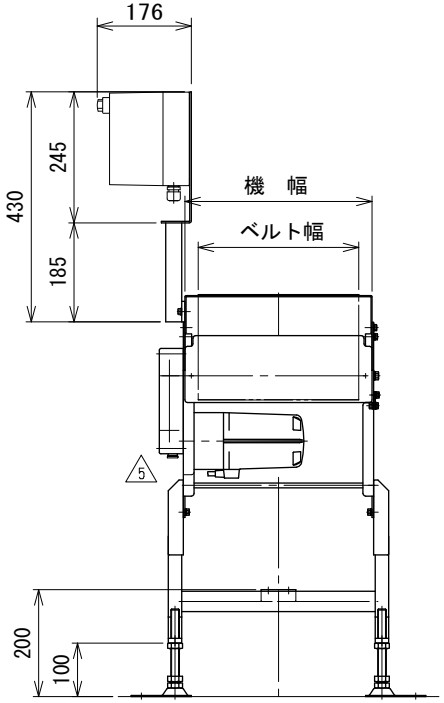

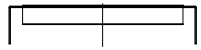

中間断面図

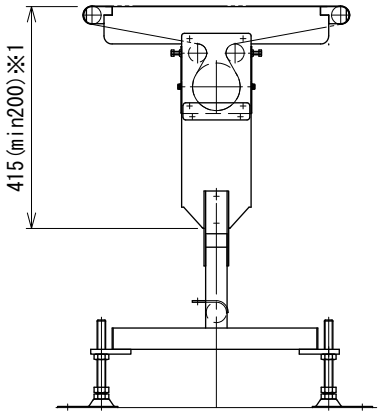

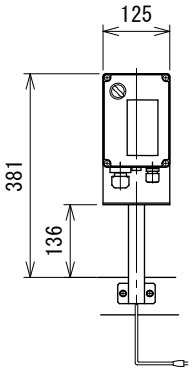

DC:コントロールユニット
防水BOX

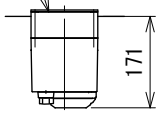

5	モータ変更	技術情報サービス	年 月 日	シリーズ名	フードベヤシリーズ	図名	本体組立図 UD ベルト幅 100 mm ～ 500 mm、機長 35 cm以上 200 cm まで
改訂番号	改 訂 記 事	MARUYASU KIKAI CO.,LTD.	尺度 1/10	機 種	FSD	図面番号	W_FSD_S_010_5

A3