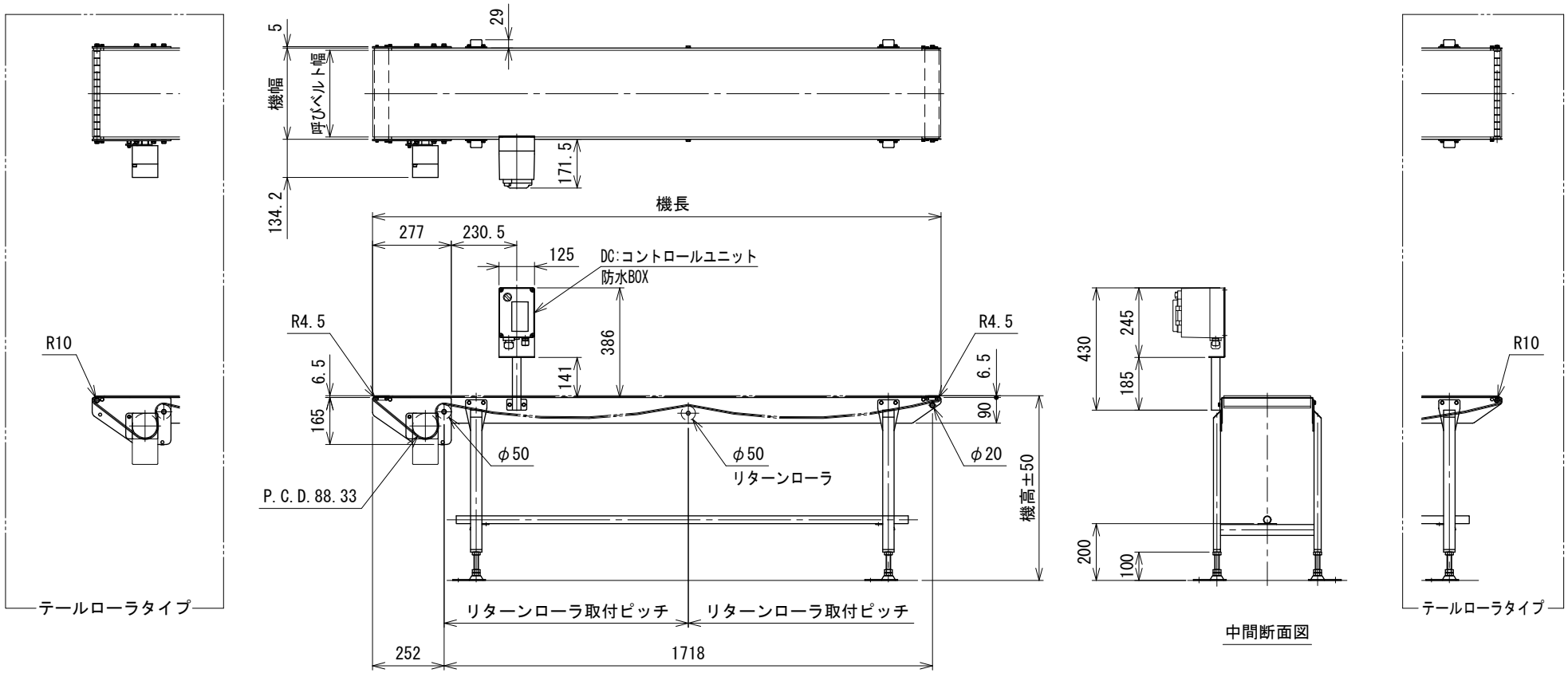

標準（ナイフエッジ）タイプ

リターンローラ取付ピッチ

機長	取付ピッチ	リターンローラ数
1200以下	-	-
1201～2100	P/2	1
2101～3000	P/3	2

注1 本図は呼びベルト幅300 mm、機長 200 cmの場合です
注2 脚・ステーパイプはオプションです

△		技術情報サービス	年 月 日	シリーズ名	フードベヤシリーズ	図名	HS ベルト幅 500 mm以下、機長 100 cm以上 300 cm以下
改訂番号	改 訂 記 事	MARUYASU KIKAI CO.,LTD.	尺度 1/15	機 種	FPM	図面番号	W_FPMHS_S_010

A3