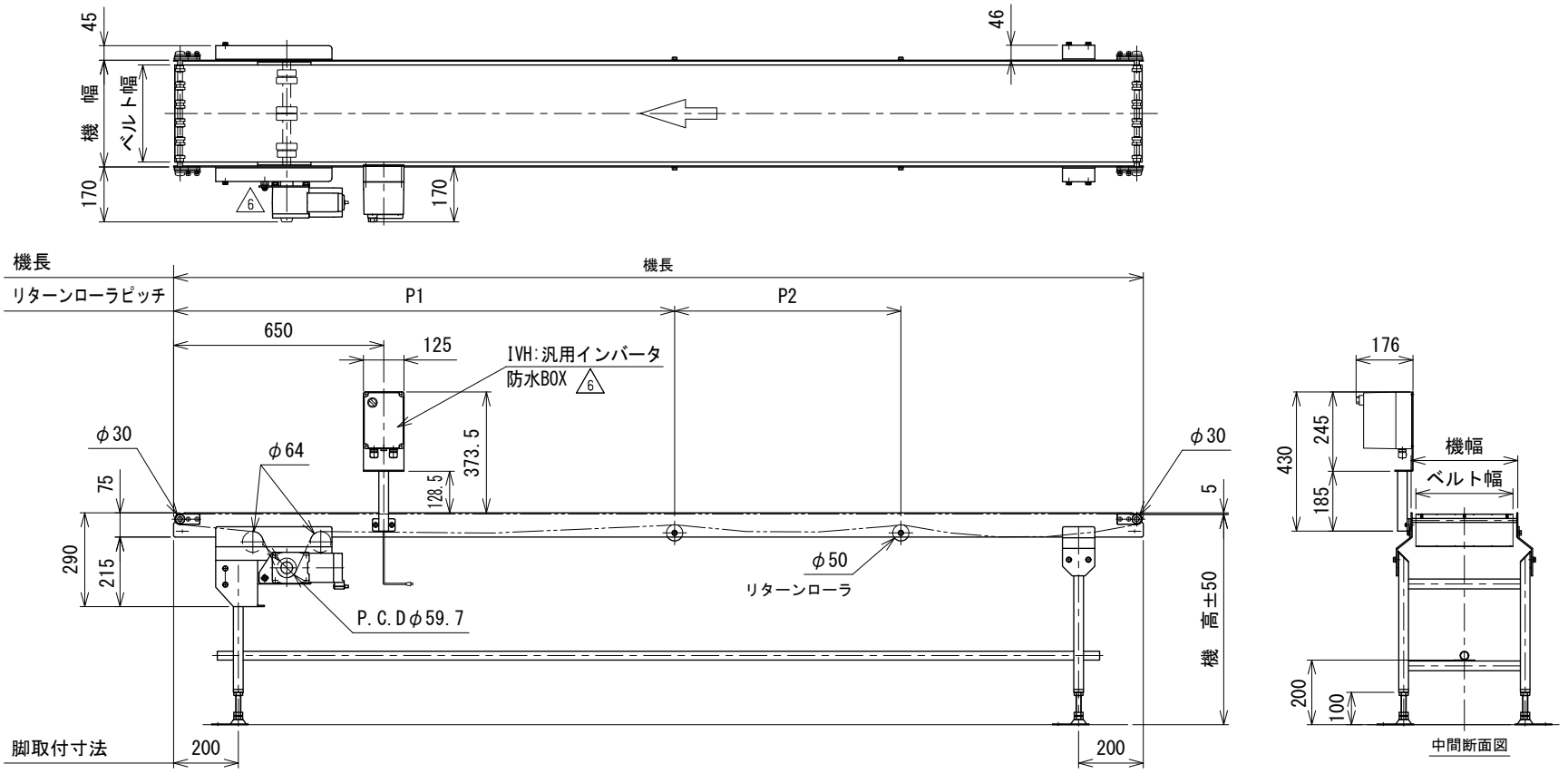

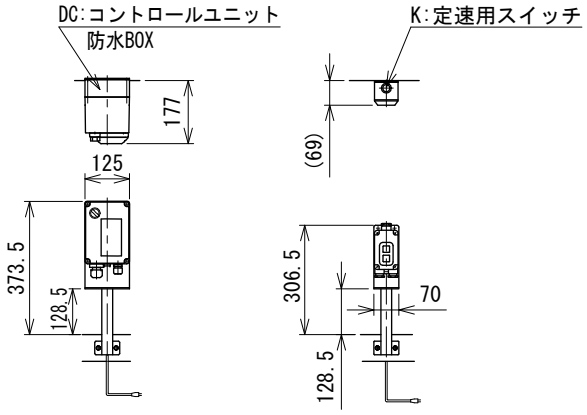

機　長	P1	P2	リターンローラ数
1000	----	----	----
2000	1550	----	1
3000	1550	700	2

注1 本図はベルト幅300 mm、モータ取付側 L、操作面外側、インダクションモータ90 Wの場合です
注2 脚・ステーパイプはオプションです

6	スピコンインバータ廃止 トルクアーム変更	技術情報サービス	年　月　日		シリーズ名	フードベヤシリーズ	図名	本体組立図 C ベルト幅300 mm以下、機長100 cm以上 300 cm以下
改訂番号	改　訂　記　事	MARUYASU KIKAI CO.,LTD.	尺度	1/15	機　種	FNS	図面番号	W_FNSCHS_S_010_6

A3