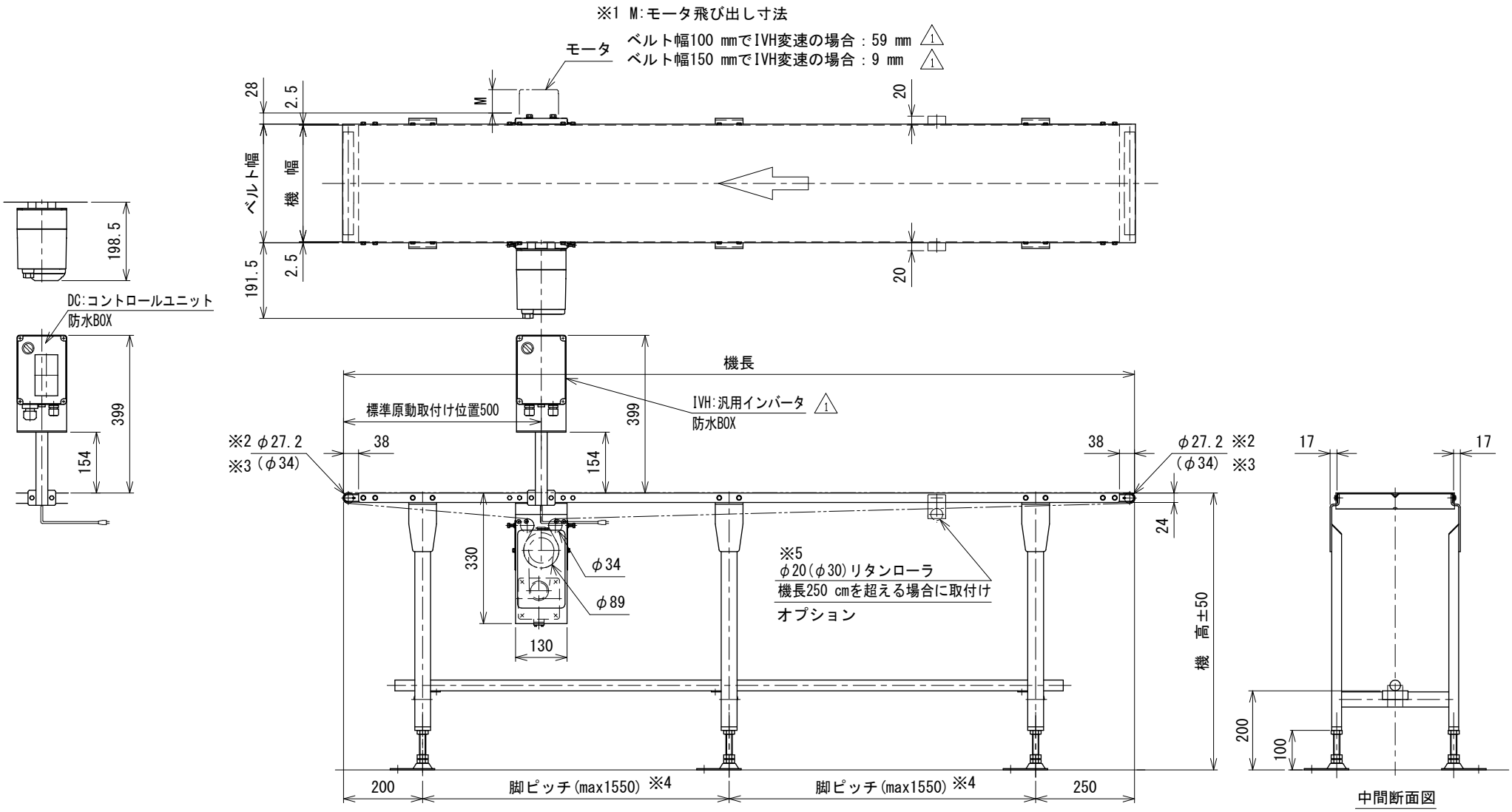

※1 ベルト幅 150 mm以下の場合、原動側板からモータが飛び出します
※2 テールローラが機長からmax 4.6 mm (片側) 飛び出します
※3 ベルト幅が300 mmを超える場合,テールローラはφ34となります
※4 脚ピッチは1550 mm以下としてください
※5 正寸法はベルト幅 100 ～ 400 mm、( )寸法はベルト幅 450 ～ 500 mmの場合です

注1 本図は平行軸モータ下部取付小型原動(UD)、並列幅狭(NP)タイプ、ベルト幅300 mm、機長200 cm、
汎用インバータ変速(モータ出力90 W)、HA型脚、ステーパイプ付の場合です
注2 脚、ステーパイプ、リターンローラはオプションです

△1	スピコンインバータ廃止	技術情報サービス	年 月 日		シリーズ名	フードベヤシリーズ	図名	UD-NP ベルト幅 500 mm 以下、機長 100 cm以上 300 cm以下
改訂番号	改 訂 記 事	MARUYASU KIKAI CO.,LTD.	尺度	1/10	機 種	FFB	図面番号	W_FFBUD_NP_010_1

A3