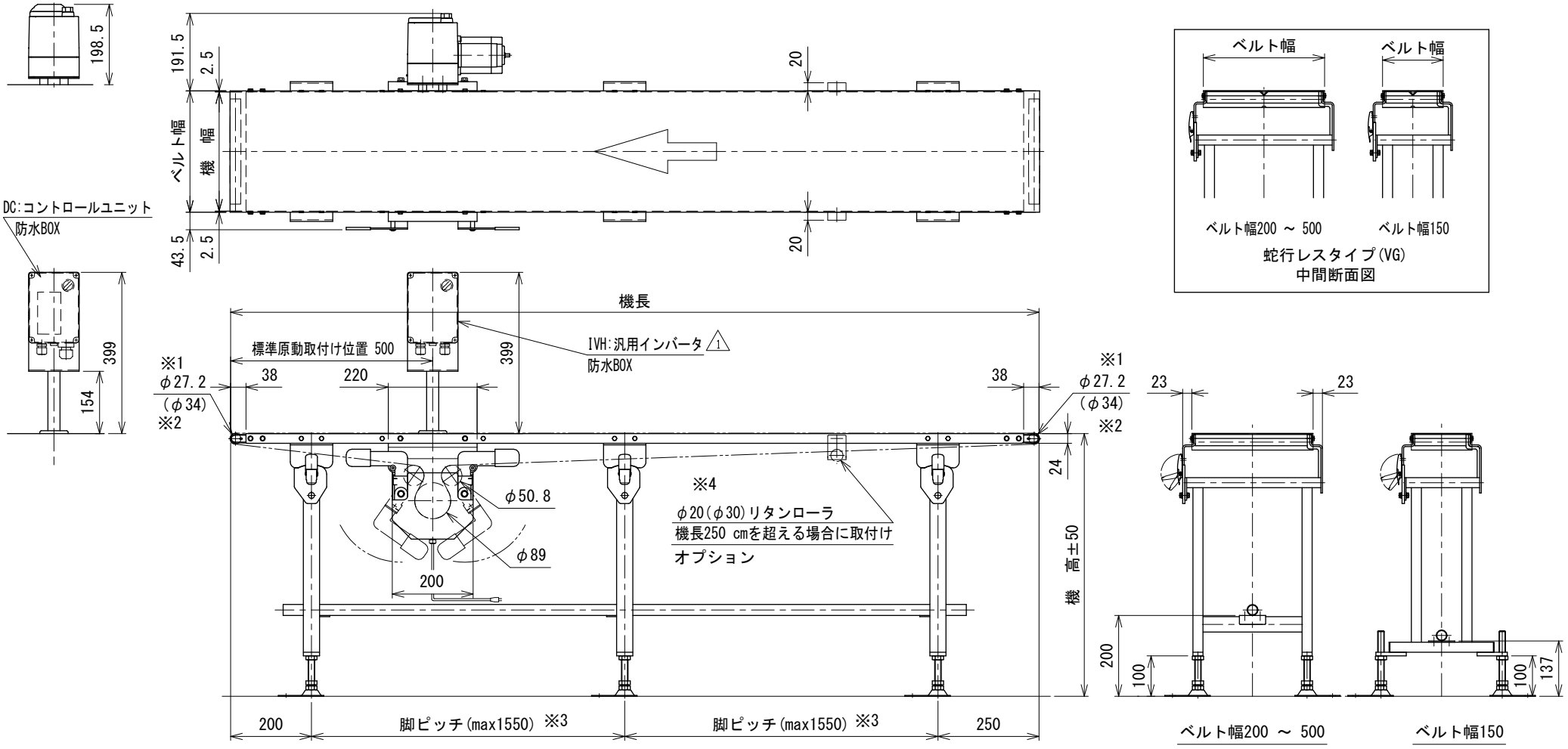

※1 テールローラが機長からmax 4.6 mm（片側）飛び出します
※2 蛇行レス(VG)タイプではベルト幅が300 mmを超える場合,テールローラはφ34となります
※3 脚ピッチは 1550 mm以下としてください
※4 正寸法はベルト幅 100 ～ 400 mm、( )寸法はベルト幅 450 ～ 500 mmの場合です

注1 本図は中空軸モータベルト着脱(HST)タイプ、ベルト幅300 mm、機長200 cm、
汎用インバータ変速(モータ出力 90 W)、HBA型脚、ステーパイプ付の場合です
注2 蛇行レス(VG)タイプの場合、基本外観は変わりませんがテールローラ、ドライブプーリ、フレームに
ベルト裏サン用のV溝が付きます
注3 脚、ステーパイプ、リターンローラはオプションです

△1	スピコンインバータ廃止	技術情報サービス	年 月 日		シリーズ名	フードベヤシリーズ	図名	HST ベルト幅 500 mm 以下、機長 100 cm以上 300 cm以下
改訂番号	改 訂 記 事	MARUYASU KIKAI CO.,LTD.	尺度	1/10	機 種	FFB	図面番号	W_FFBHST_S_010_1

A3