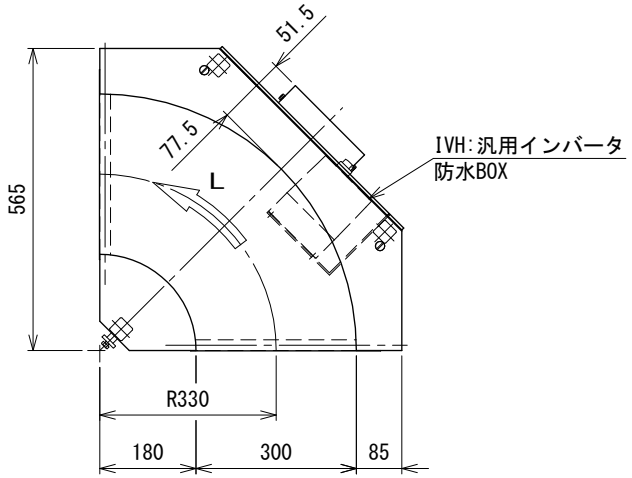

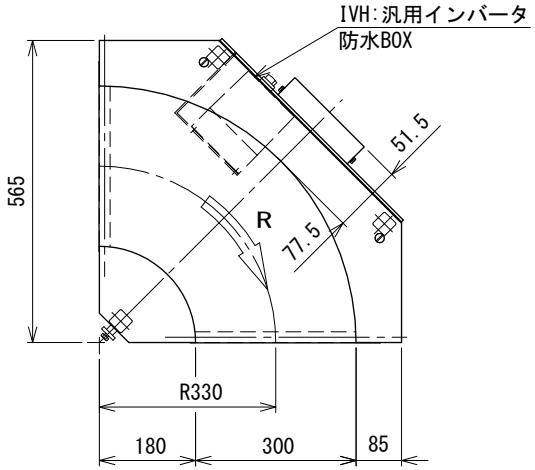

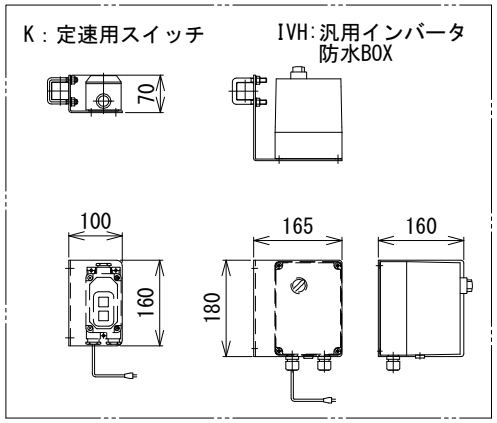

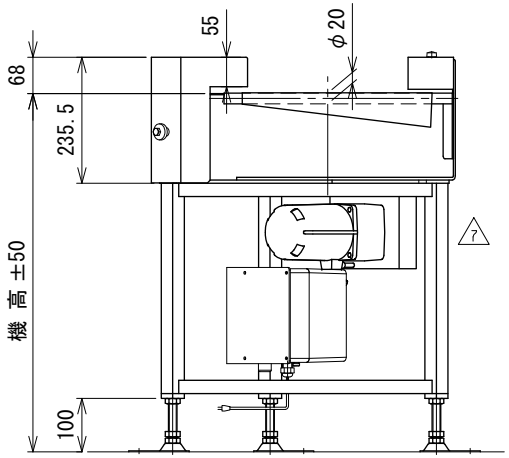

7	モータ変更	技術情報サービス	年 月 日		シリーズ名	フードベヤシリーズ	図名	本体組立図90° ベルト幅300 ㎜
改訂番号	改 訂 記 事	MARUYASU KIKAI CO.,LTD.	尺度	1/10	機 種	FFBC3	図面番号	W_FFBC3_S_020_7

A3