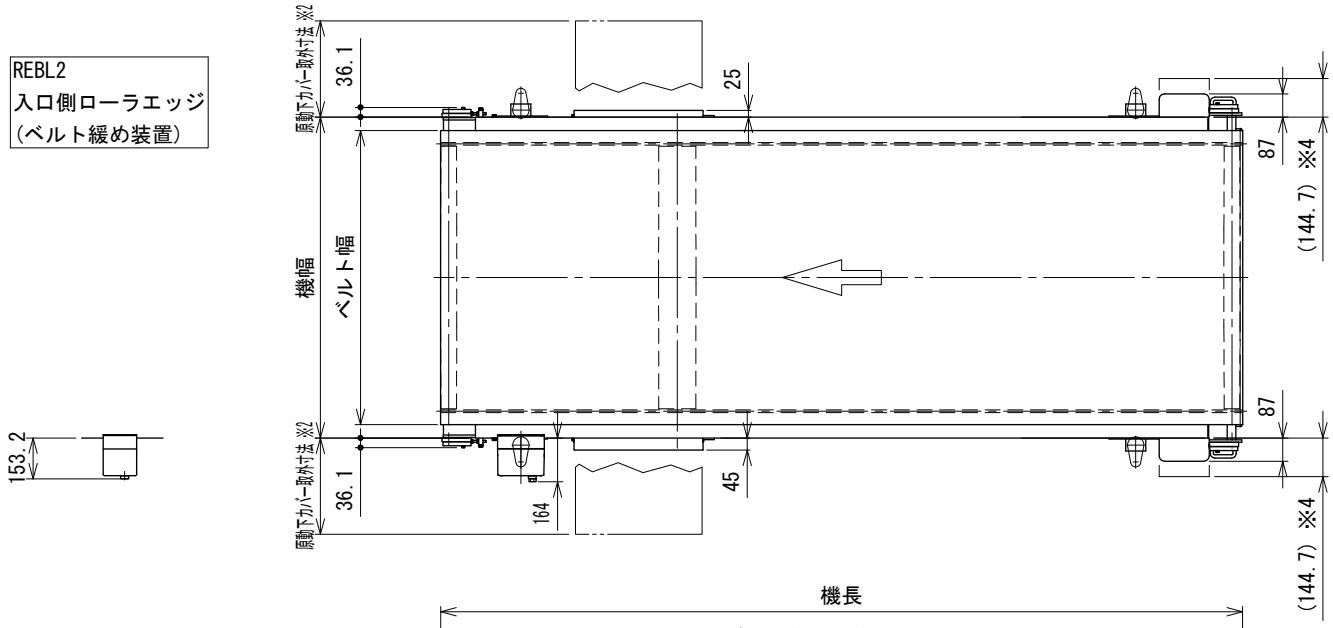

ベルト幅	1100	1200	1300	1400
機幅	1200	1300	1400	1500
原動下カバー取外寸法 ※2	675	725	775	825

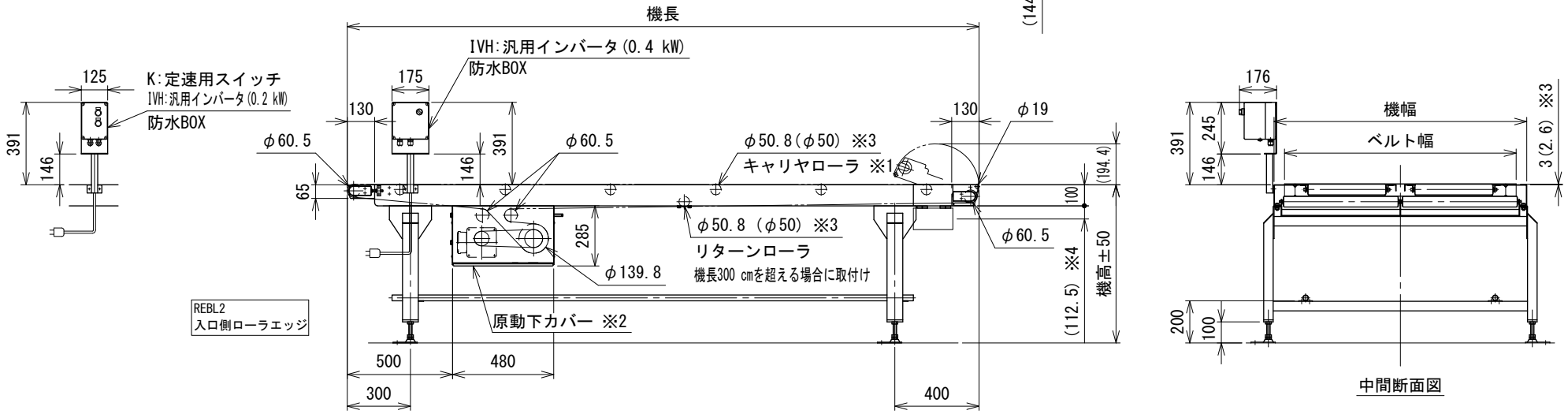

注1 本図はベルト幅1100 mm、機長300 cm、機高750 mm、操作面外側、モータ出力 0.4 kW、HA脚付の場合です
注2 脚、ステーパイプ、キャリヤローラはオプションです
注3 機長150 cm未満の場合、フレームおよび脚は都度設計となります
注4 機長300 cmを超える場合、フレームは分割構造になります
注5 フレーム分割寸法、リターンローラ取付寸法、キャリヤローラ取付寸法は標準図面を参照してください

※1 キャリヤローラ付の場合です
※2 原動下カバーは引き出し式です。2分割で駆動側、反駆動側に引き出し外します
※3 正寸法はコマーシャルベアリングおよびJISベアリングタイプの場合、()寸法は樹脂ローラタイプの場合です
※4 テールカバーを開いたときの飛び出し寸法です

△		技術情報サービス	年 月 日		シリーズ名	フードベヤシリーズ	図名	本体組立図 REVBL ベルト幅1100～1400 mm、機長150 cm以上1500 cm以下
改訂番号	改 訂 記 事	MARUYASU KIKAI CO.,LTD.	尺度	1/20	機 種	Fシリーズ ローラエッジ	図面番号	W_FBW_RE_020A

A3