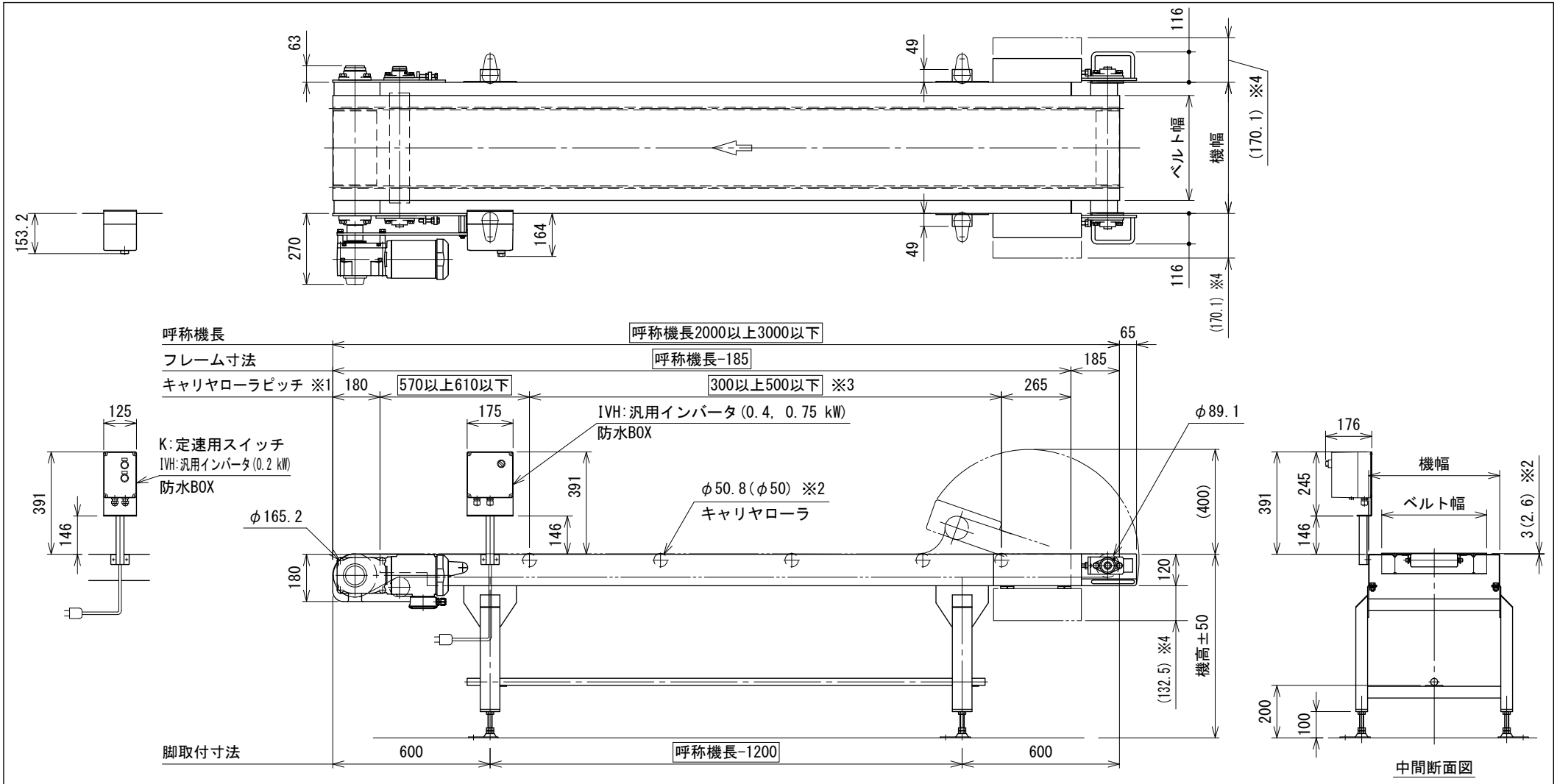

注1 ▭ 寸法部のみ変更可能、その他の寸法は固定です。機長方向の変更は ▭ 寸法の範囲内で行ってください
注2 呼称機長はベルトの緊張、収縮により若干の変動があります
注3 本図はベルト幅400 mm、機長300 cm、モータ取付側L、操作面外側、モータ0.75 kW、HA脚付の場合です
注4 脚、ステーパイプ、キャリヤローラはオプションです
注5 呼称機長150 cm～200 cm未満の場合、フレームおよび脚は都度設計となります

※1 キャリヤローラ付の場合です
※2 正寸法はコマーシャルベアリングおよびJISベアリングタイプの場合、
　()寸法は樹脂ローラタイプの場合です
※3 300～500の40刻みの値にしてください
※4 テールカバーを開いたときの飛び出し寸法です

△		技術情報サービス	年　月　日	シリーズ名	フードベヤシリーズ	図名	本体組立図 ベルト幅400～1000 mm、呼称機長300 cm以下
改訂番号	改　訂　記　事	MARUYASU KIKAI CO.,LTD.	尺度 1/15	機　種	FB4H	図面番号	W_FB4H_S_010B

A3