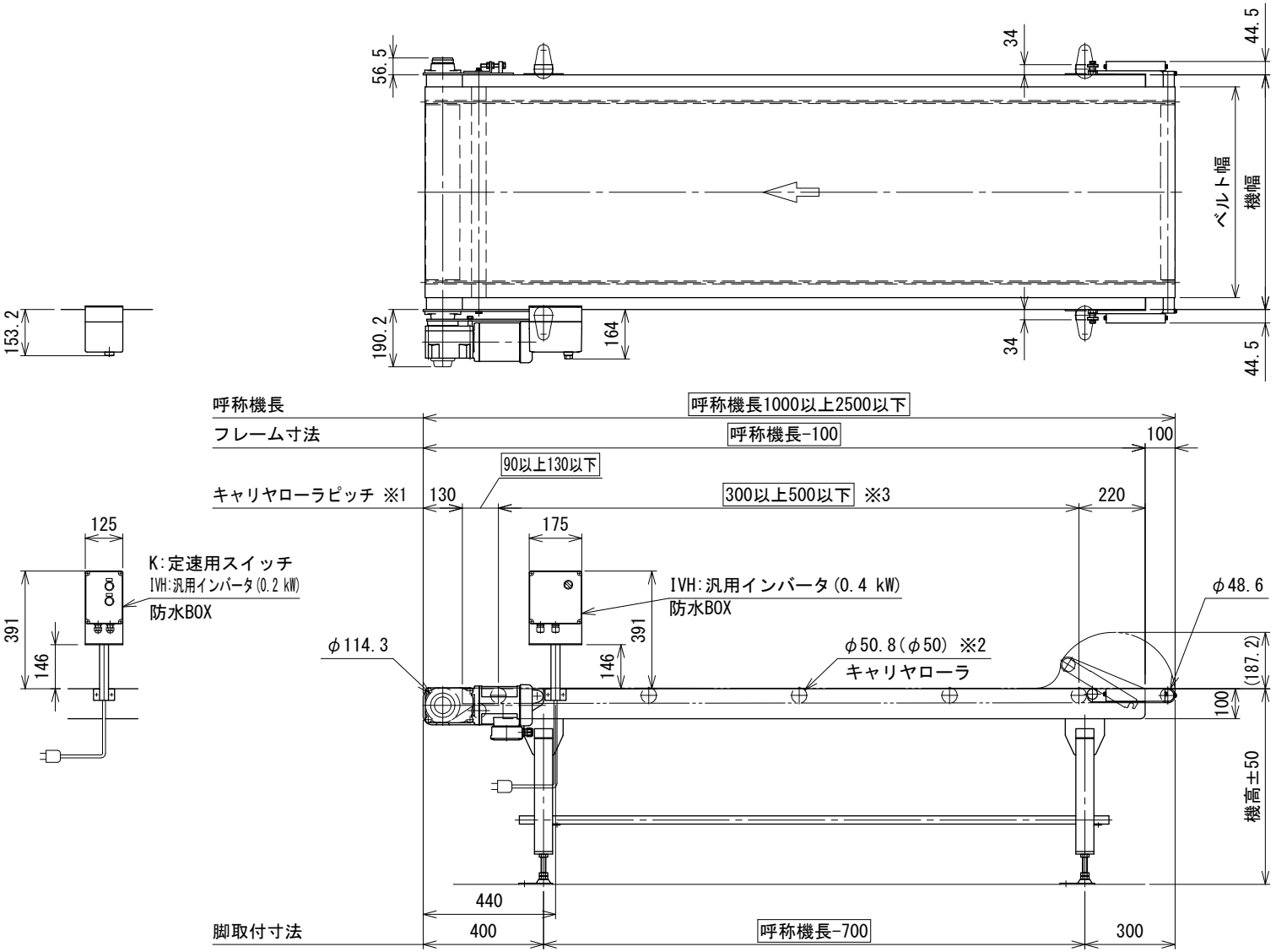

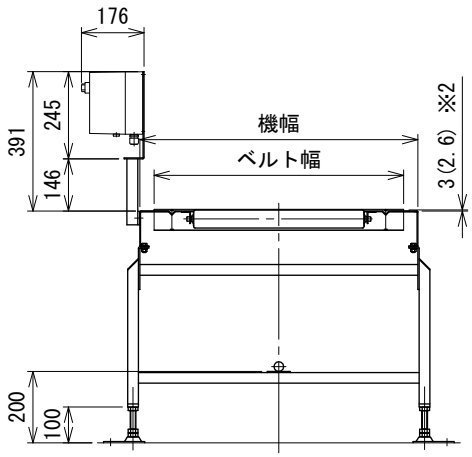

中間断面図

注1 ▭ 寸法部のみ変更可能、その他の寸法は固定です。機長方向の変更は ▭ 寸法の範囲内で行ってください

注2 呼称機長はベルトの緊張、収縮により若干の変動があります

注3 本図はベルト幅700 mm、モータ取付側L、操作面外側、モータ0.4 kW、HA脚付の場合です

注4 脚、ステーパイプ、キャリヤローラはオプションです

注5 呼称機長80 cm～100 cm未満の場合、フレームおよび脚は都度設計となります

※1 キャリヤローラ付の場合です

※2 正寸法はコマーシャルベアリングおよびJISベアリングタイプの場合、
()寸法は樹脂ローラタイプの場合です

※3 300～500の40刻みの値にしてください

△		技術情報サービス	年 月 日	シリーズ名	フードベヤシリーズ	図名	本体組立図 ベルト幅700～1000 mm、呼称機長250 cm以下
改訂番号	改 訂 記 事	MARUYASU KIKAI CO.,LTD.	尺度 1/15	機 種	FB3H	図面番号	W_FB3H_S_030B

A3