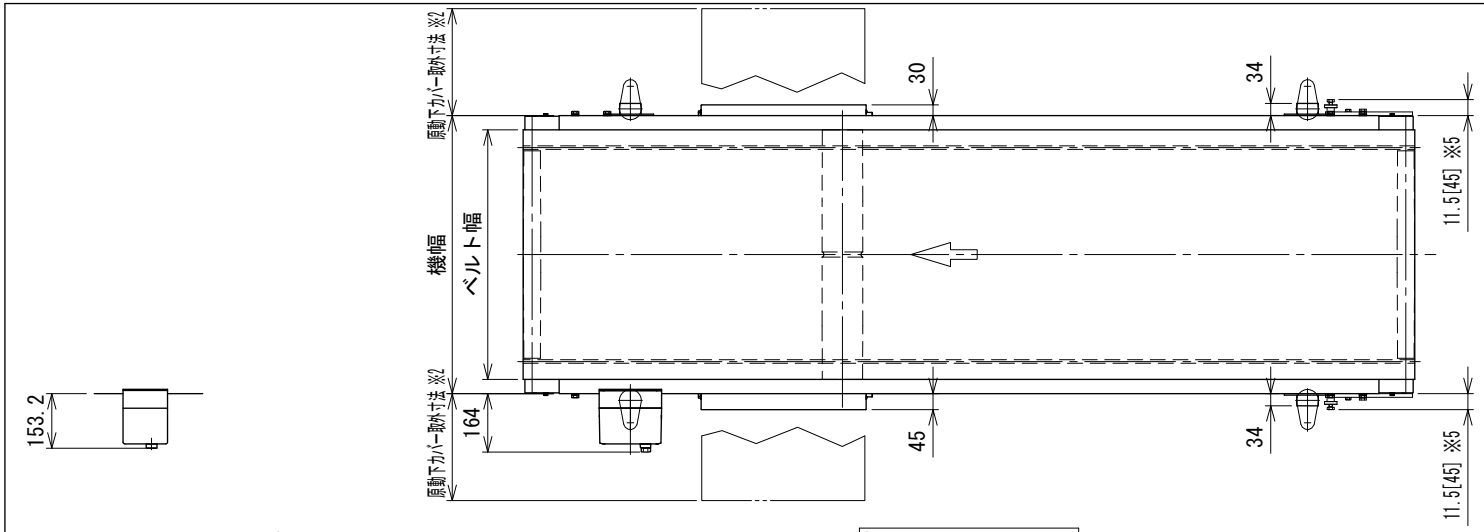

ベルト幅	700	800	900	1000
機幅	780	880	980	1080
原動下カバー取外寸法 ※2	465	515	565	615

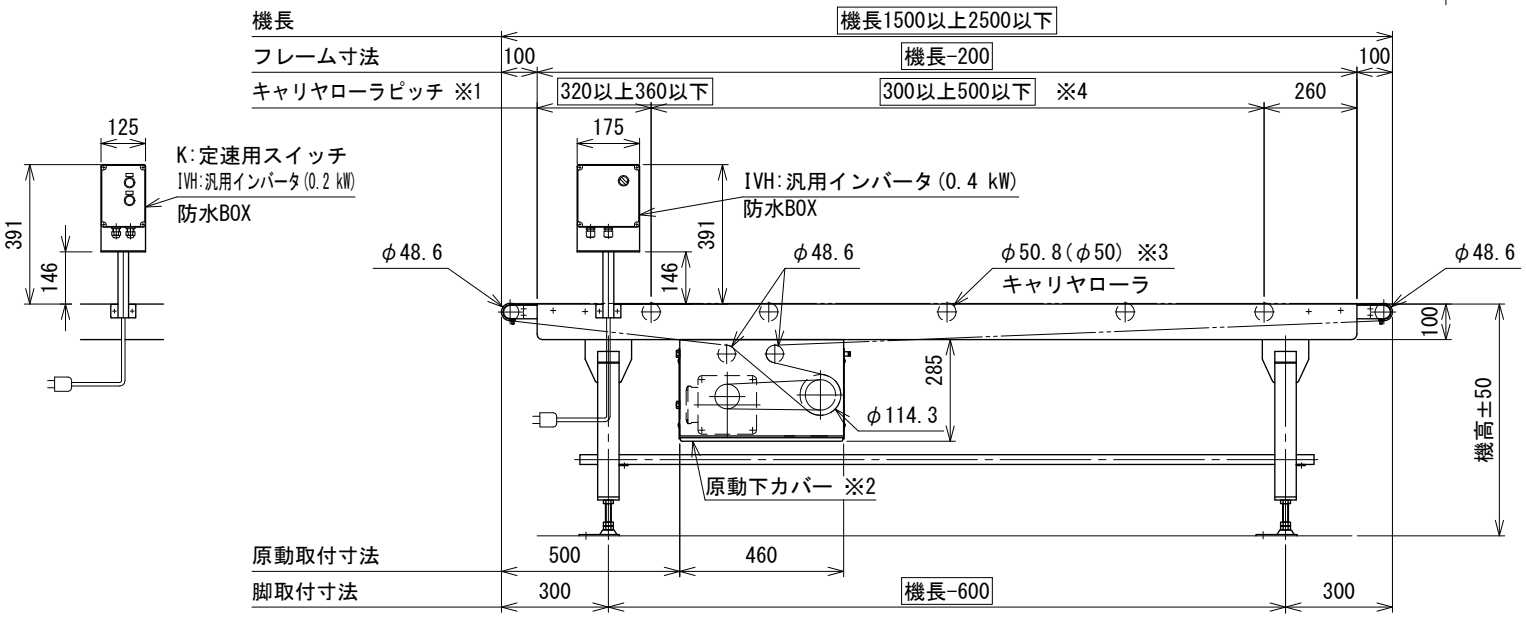

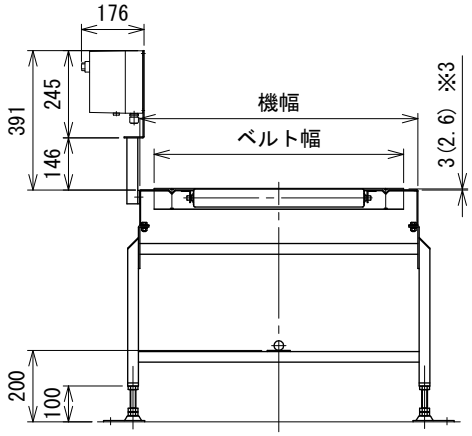

中間断面図

注1 □寸法部のみ変更可能、その他の寸法は固定です。機長方向の変更は□寸法の範囲内で行ってください

注2 本図はベルト幅700 mm、操作面外側、モータ0.4 kW、HA脚付の場合です

注3 脚、ステーパイプ、キャリヤローラはオプションです

注4 機長100 cm～150 cm未満の場合、フレームおよび脚は都度設計となります

※1 キャリヤローラ付の場合です

※2 原動下カバーは引き出し式です。2分割で駆動側、反駆動側に引き出し外します

※3 正寸法はコマーシャルベアリングおよびJISベアリングタイプの場合、()寸法は樹脂ローラタイプの場合です

※4 300～500の40刻みの値にしてください

※5 []寸法はベルト緩め装置(オプション)付の場合です

△		技術情報サービス	年 月 日		シリーズ名	フードベヤシリーズ	図名	本体組立図 ベルト幅700～1000 mm、機長250 cm以下
改訂番号	改 訂 記 事	MARUYASU KIKAI CO.,LTD.	尺度	1/15	機 種	FB3C	図面番号	W_FB3C_S_030B

A3