REBL1
出口側ローラエッジ
(ベルト緩め装置)

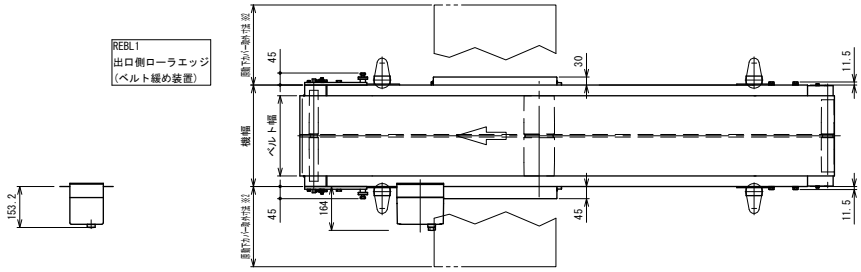

注1 本図はベルト幅300 mm、機長200 cm、機高650 mm、モータ出力0.4 kW、操作面外側、HA脚付の場合です
注2 脚、ステーパイプ、キャリヤローラはオプションです
注3 機長100 cm～150 cm未満の場合、フレームおよび脚は都度設計となります
注4 機長250 cmを超える場合、フレームは分割構造になります
注5 フレーム分割寸法、リターンローラ取付寸法、キャリヤローラ取付寸法は標準図面を参照してください
※1 キャリヤローラ付の場合です
※2 原動下カバーは引き出し式です
　ベルト幅600 mm以下の場合、駆動側に引き出し外します
　ベルト幅600 mmを超える場合、2分割で駆動側、反駆動側に引き出し外します
※3 ベルト幅600 mmを超える場合、2列裏サンとなりフレーム構造が異なります
※4 正寸法はコマーシャルベアリングおよびJISベアリングタイプの場合、()寸法は樹脂ローラタイプの場合です
※5 出口側にベルト緩め装置が取付く場合、防水BOXの取付位置が変わります

ベルト幅	300	400	500	600	700	800	900	1000
機幅	380	480	580	680	780	880	980	1080
原動下カバー取外寸法 ※2	445	545	645	745	465	515	565	615

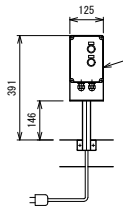

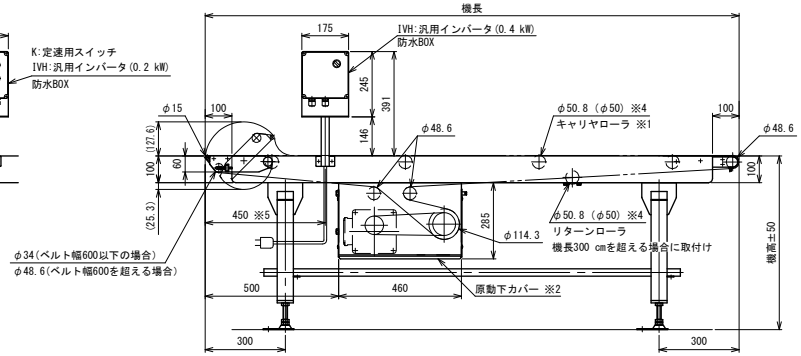

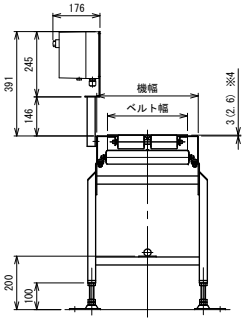

中間断面図

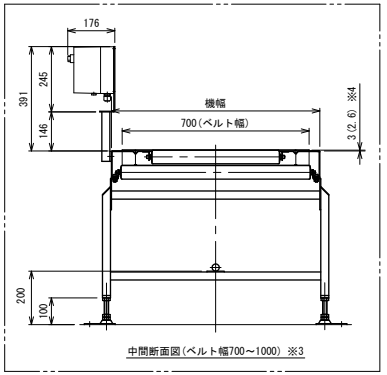

中間断面図(ベルト幅700～1000) ※3

REBL2
入口側ローラエッジ
(ベルト緩め装置)

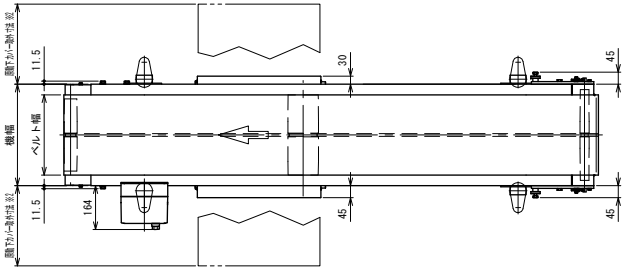

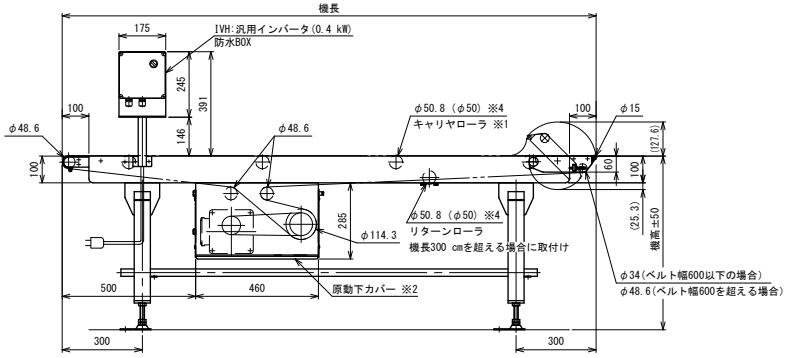

REBL3
両側ローラエッジ
(ベルト緩め装置)

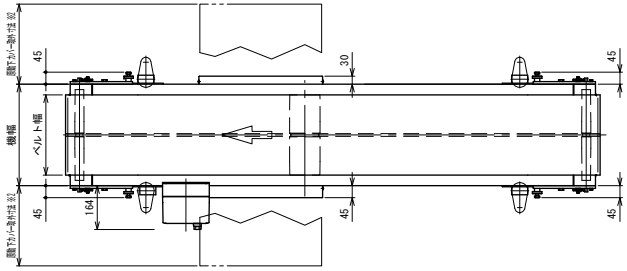

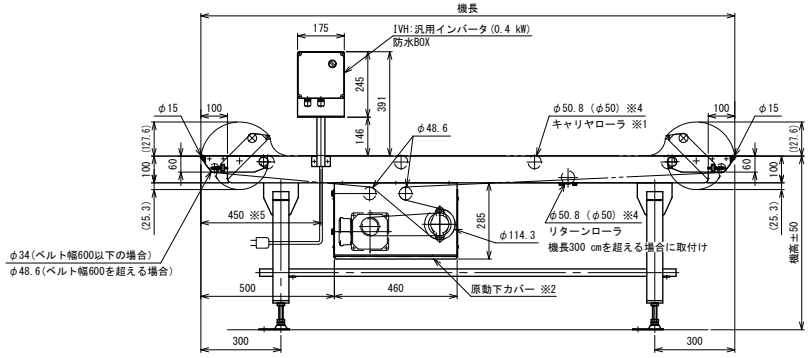

△ 改訂番号	改 訂 記 事	技術情報サービス	年/月/日	シリーズ名	フードベヤシリーズ	図名 本体組立図 REBL ベルト幅300～1000 mm、機長150 cm以上1500 cm以下 A1
		MARUYASU KIKAI CO.,LTD.	尺度 1/10	機 種	Fシリーズ ローラエッジ	図面番号 W_FB3C_RE_020A