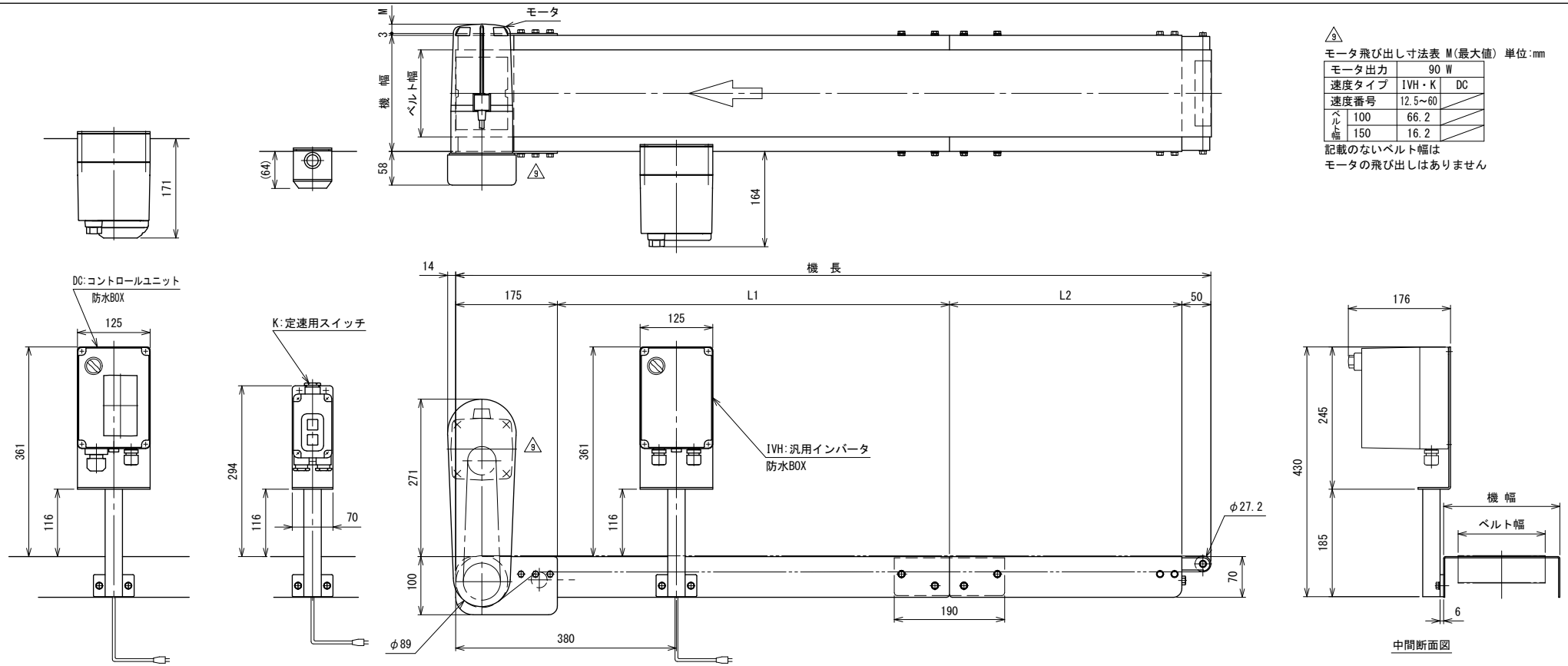


9

モータ飛び出し寸法表 M(最大値) 単位:mm

| モータ出力 | | 90 W | |
|---|---|---|---|
| 速度タイプ | | IVH・K | DC |
| 速度番号 | | 12.5~60 | |
| ベルト幅 | 100 | 66.2 | |
| | 150 | 16.2 | |

記載のないベルト幅は
モータの飛び出しはありません

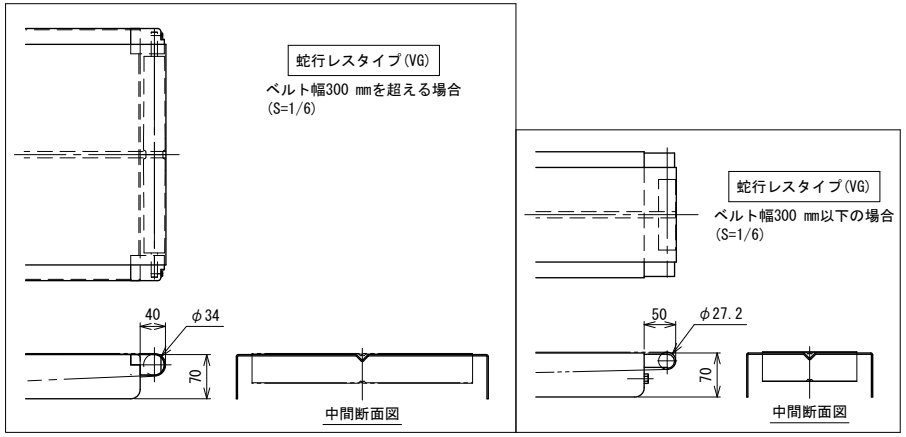


| 機 長 mm | L1 | L2 |
|---|---|---|
| 3500 | 1575 | 1700 |
| 4000 | 1825 | 1950 |
| 4500 | 2075 | 2200 |
| 5500 | 2575 | 2700 |
| 5000 | 2325 | 2450 |
| 6000 | 2825 | 2950 |

注1 本図はベルト幅150 mmの場合です
注2 蛇行レスタイプ(VG)の場合、基本外観は変わりませんがテールローラ、ドライブプーリ、
トラフにベルト裏サン用のV溝が付きます
ベルト幅300 mmを超える場合、テールローラはφ34 mmとなります

| | | | | | | | |
|---|---|---|---|---|---|---|---|
| 9 | モータ変更 | 技術情報サービス | 年 / 月 / 日 | シリーズ名 | フードベヤシリーズ | 図名 | 本体組立図 ODベルト幅 500 mm以下、機長 300 cmを超え 600 cmまで A2 |
| 改訂番号 | 改 訂 記 事 | MARUYASU KIKAI CO.,LTD. | 尺度 1/5 | 機 種 | FB2H | 図面番号 | W_FB2HOD_S_020_9 |