モータ飛び出し寸法表 M(最大値) 単位:mm

モータ出力		90 W	
速度タイプ		IVH・K	DC
速度番号		12.5~60	
ベルト幅	100	69.2	
	150	19.2	

記載のないベルト幅は
モータの飛び出しはありません

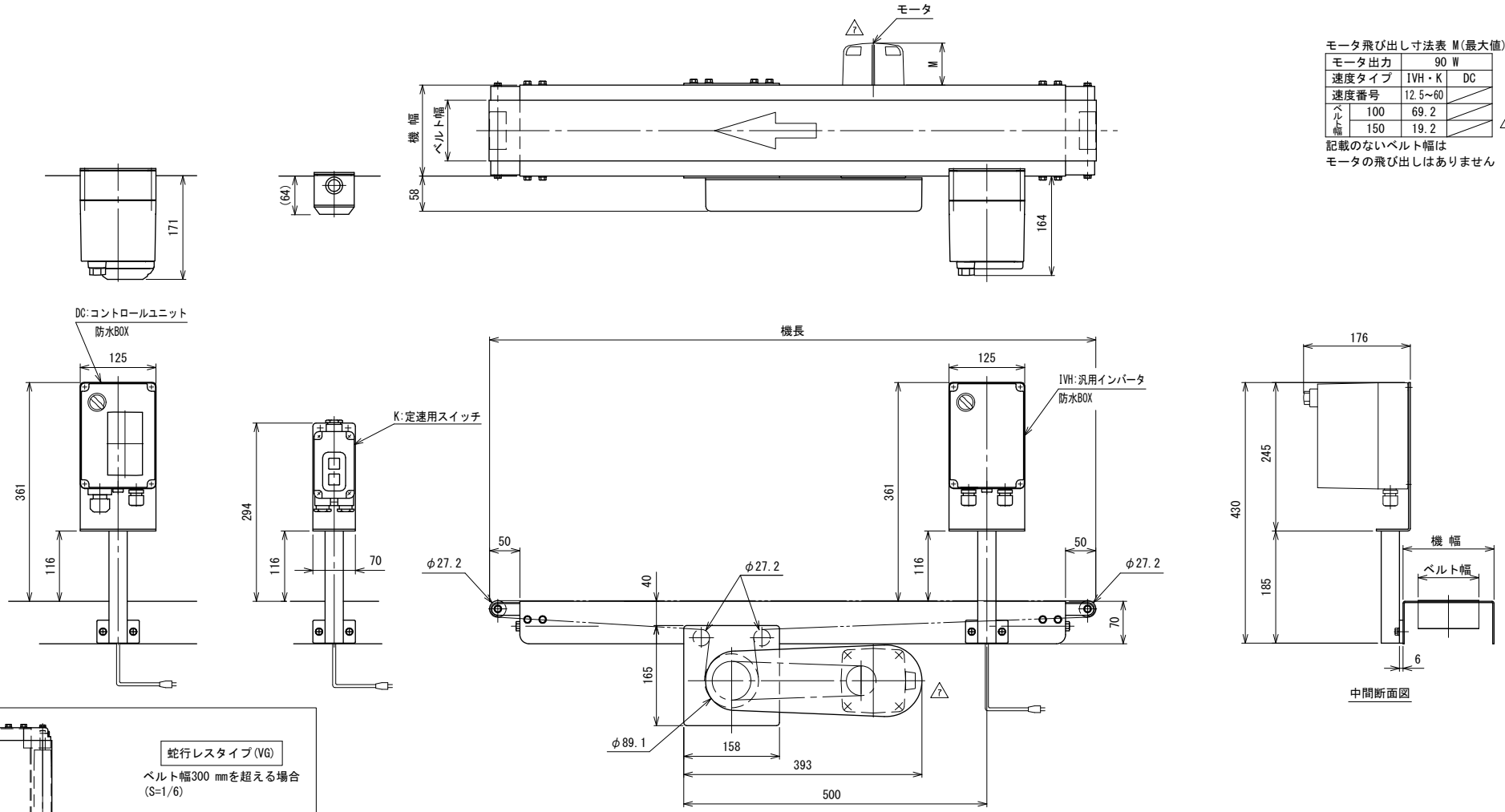

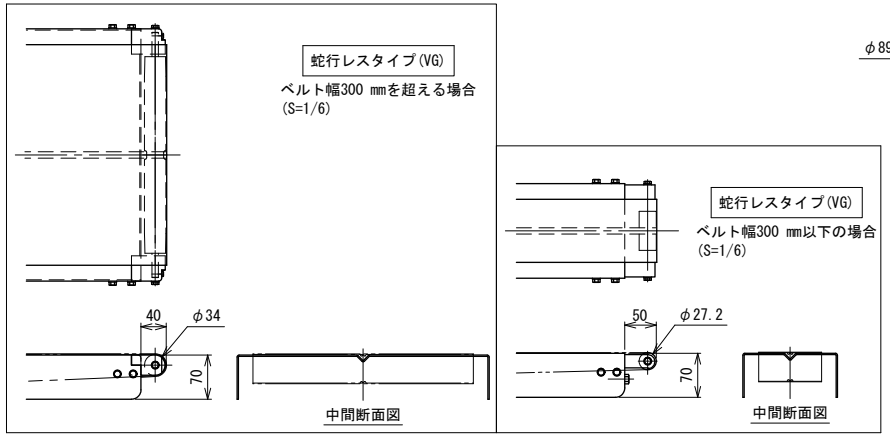

注1　本図はベルト幅100 mm、機長100 cmの場合です
注1　蛇行レスタイプ(VG)の場合、基本外観は変わりませんがテールローラ、ドライブプーリ、
　　トラフにベルト裏サン用のV溝が付きます
　　ベルト幅300 mmを超える場合、テールローラはφ34 mmとなります

7	モータ変更,飛び出し寸法変更	技術情報サービス	年 / 月 / 日	シリーズ名	フードベヤシリーズ	図名	本体組立図 UD ベルト幅 500 mm以下、機長 100 cm以上 300 cm以下 A2
改訂番号	改 訂 記 事	MARUYASU KIKAI CO.,LTD.	尺度 1/5	機 種	FB2C	図面番号	W_FB2CUD_S_010_7