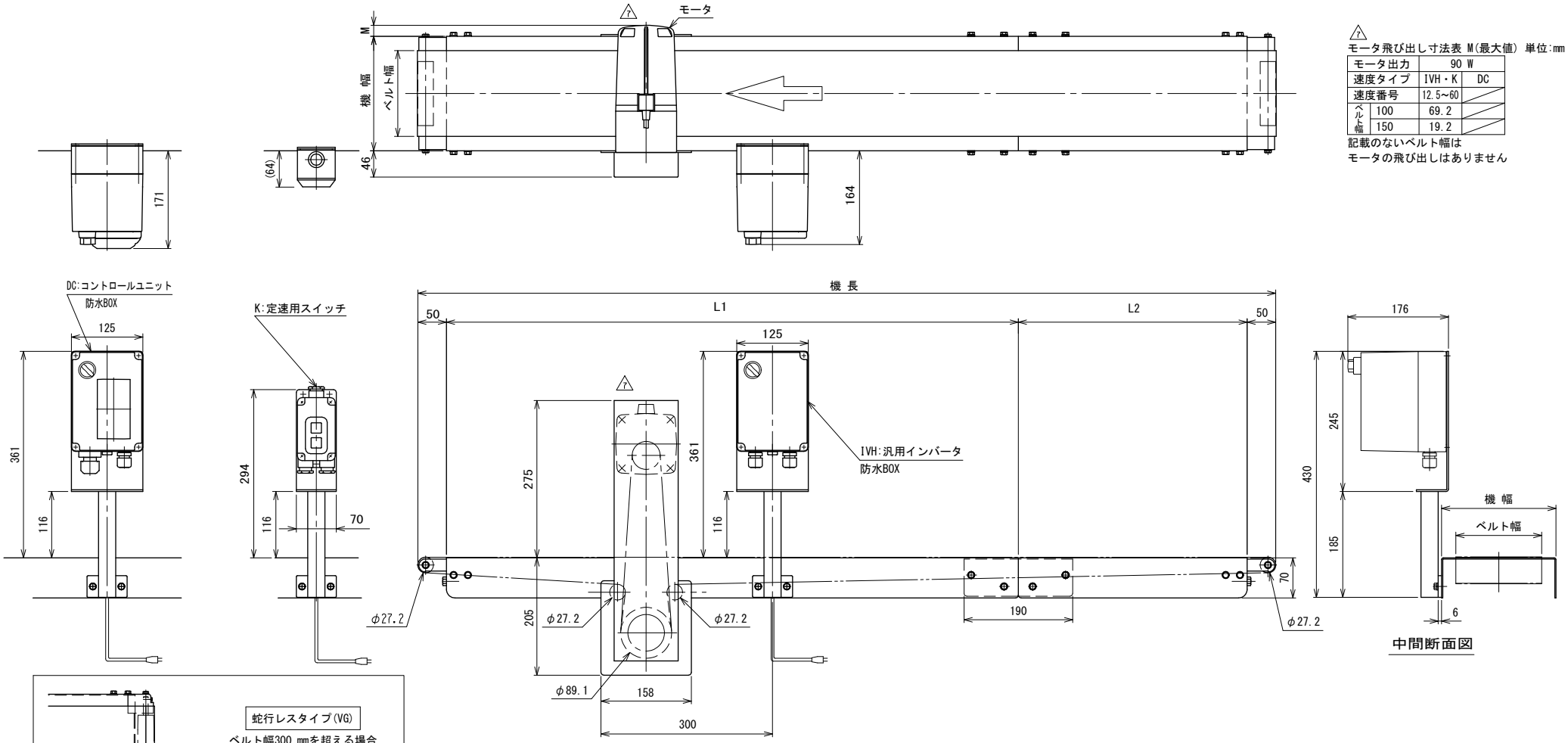

モータ飛び出し寸法表 M(最大値) 単位:mm

モータ出力		90 W	
速度タイプ		IVH・K	DC
速度番号		12.5~60	
ベルト幅	100	69.2	
	150	19.2	

記載のないベルト幅は
モータの飛び出しはありません

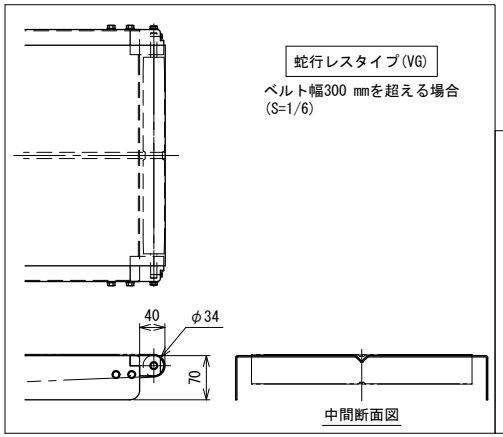

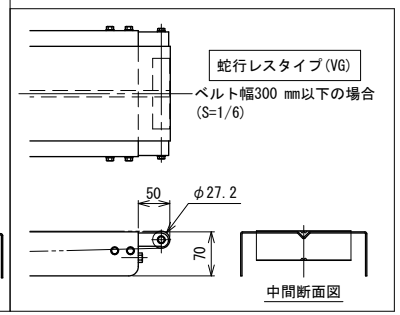

機長 mm	L1	L2
3500	1700	1700
4000	1950	1950
4500	2200	2200
5000	2450	2450
5500	2700	2700
6000	2950	2950

注1　本図はベルト幅150 mmの場合です
注2　蛇行レスタイプ(VG)の場合、基本外観は変わりませんがテールローラ、ドライブプーリ、トラフにベルト裏サン用のV溝が付きます
ベルト幅300 mmを超える場合、テールローラはφ34 mmとなります

7	モータ変更	技術情報サービス	年 / 月 / 日	シリーズ名	フードベヤシリーズ	図名	本体組立図 ODベルト幅 500 mm以下、機長 300 cmを超え 600 cmまで　A2
改訂番号	改 訂 記 事	MARUYASU KIKAI CO.,LTD.	尺度 1/5	機 種	FB2C	図面番号	W_FB2COD_S_020_7