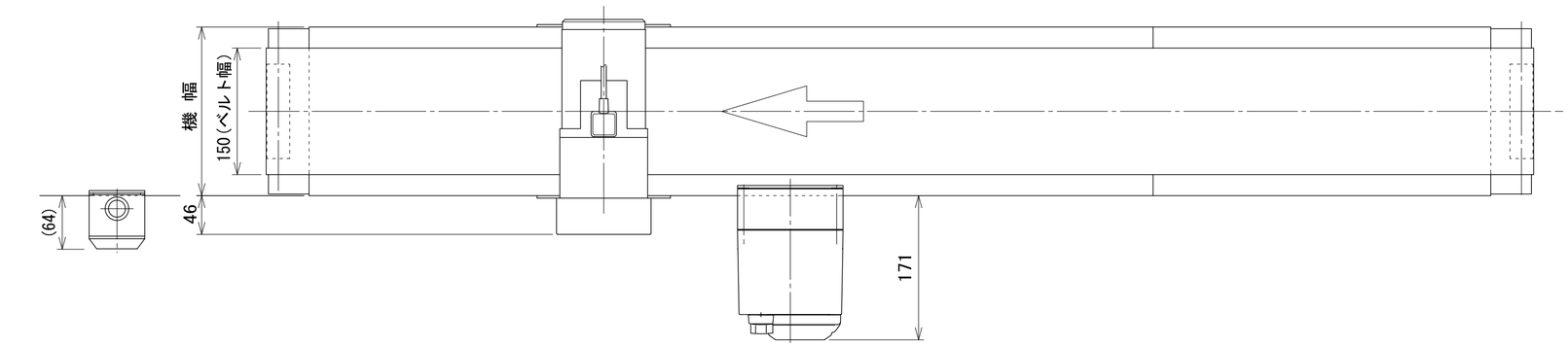


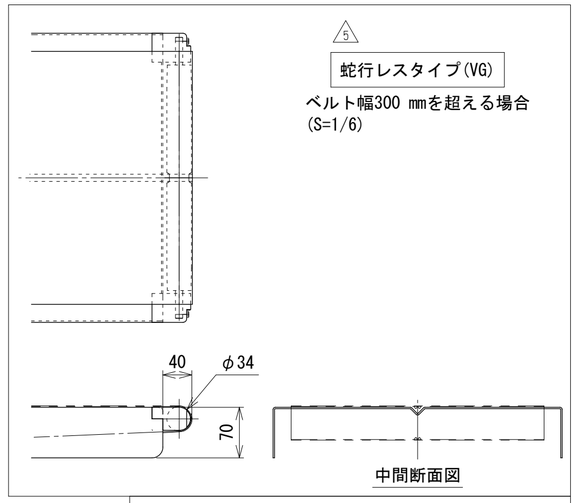


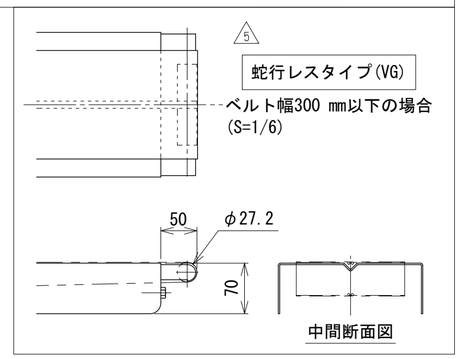


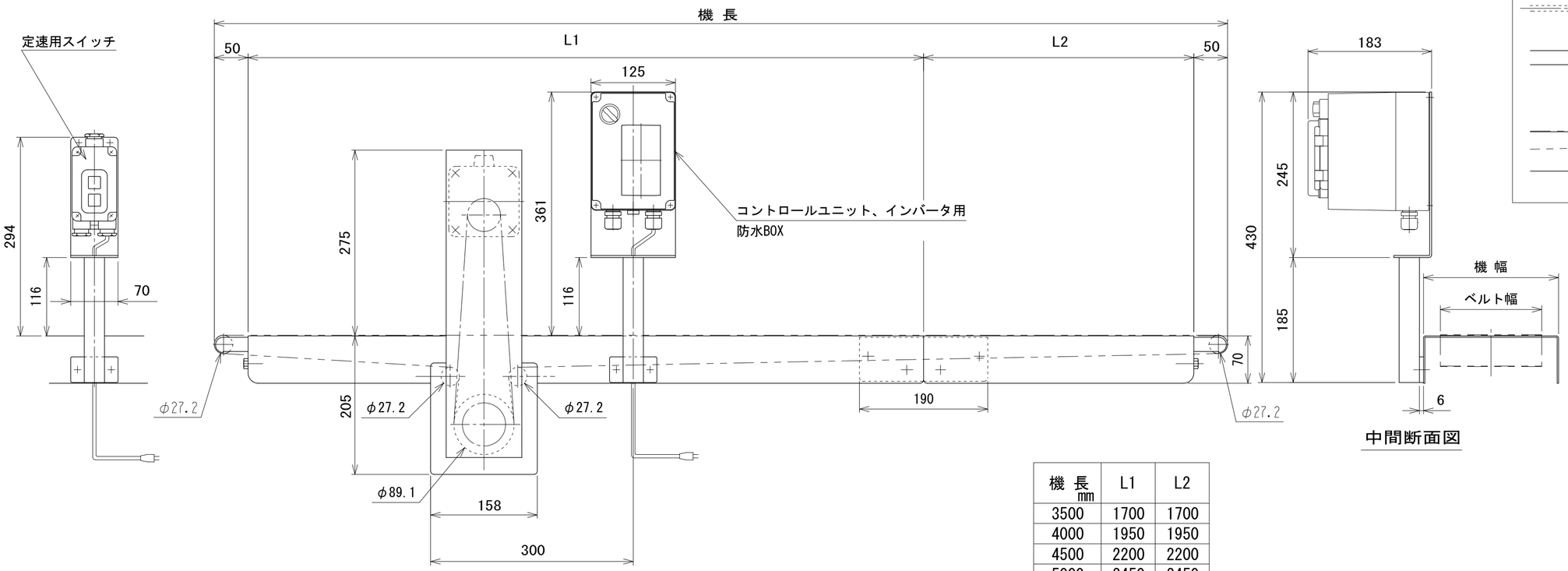


| 機 長 mm | L1 | L2 |
|---|---|---|
| 3500 | 1700 | 1700 |
| 4000 | 1950 | 1950 |
| 4500 | 2200 | 2200 |
| 5000 | 2450 | 2450 |
| 5500 | 2700 | 2700 |
| 6000 | 2950 | 2950 |

5 注1 蛇行レスタイプ(VG)の場合、基本外観は変わりませんがテールローラ、ドライブプーリ、
トラフにベルト裏サン用のV溝が付きます
ベルト幅300 mmを超える場合、テールローラはφ34 mmとなります

| | | | | | | | |
|---|---|---|---|---|---|---|---|
| 5 | VG仕様図面との統合による断面図追加、注記追加 | 技術情報サービス | 年/月/日 2019.5.7 | シリーズ名 | フードベヤシリーズ | 図名 | 本体組立図 ODベルト幅 500 mm以下、機長 300 cmを超え 600 cmまで A2 |
| 改訂番号 | 改 訂 記 事 | MARUYASU KIKAI CO.,LTD. | 尺度 1/5 | 機 種 | FB2C | 図面番号 | W_FB2COD_S_020_5 |