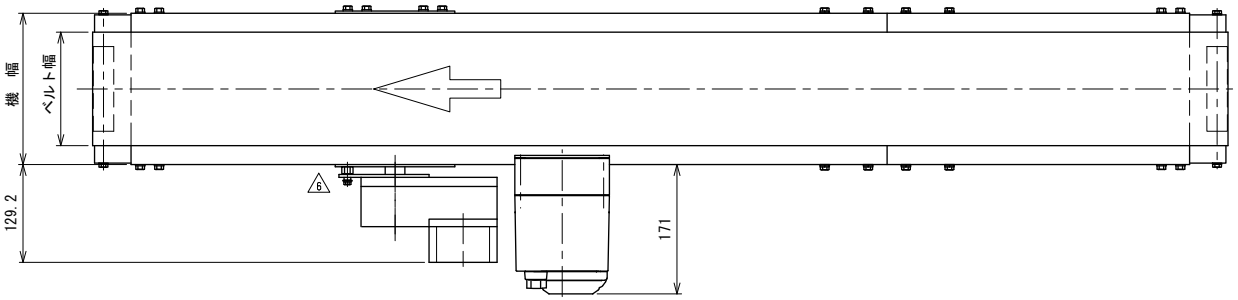

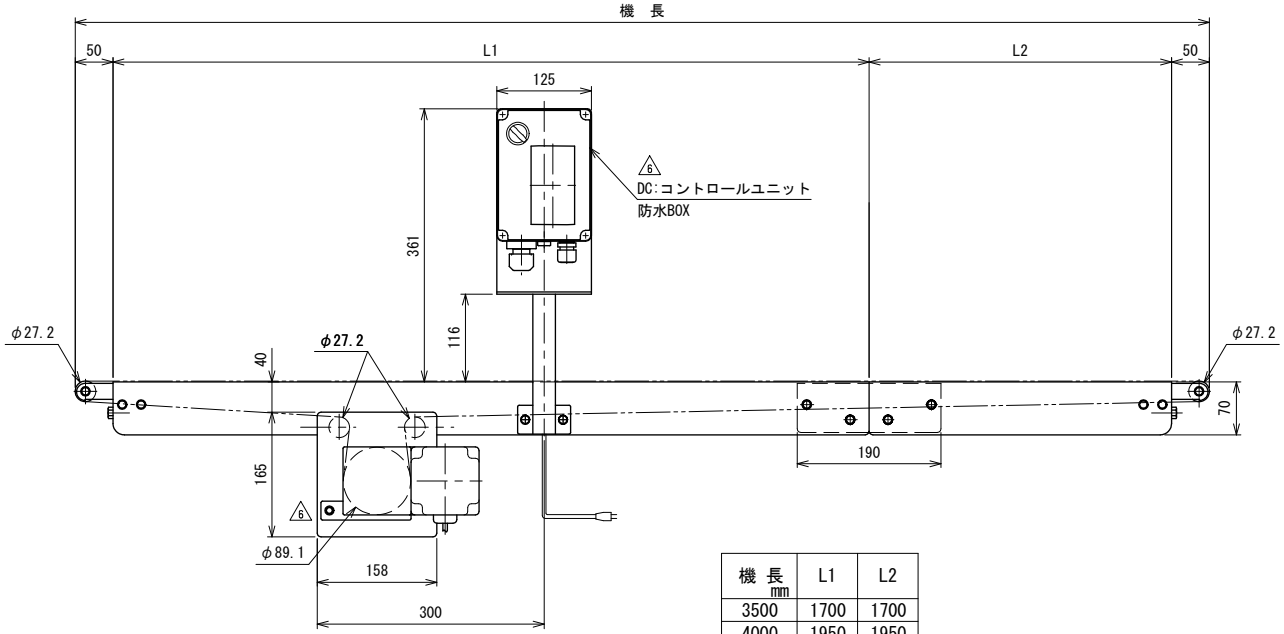

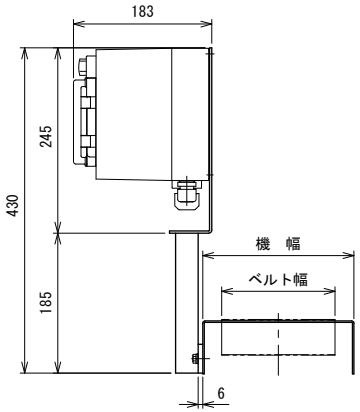

中間断面図

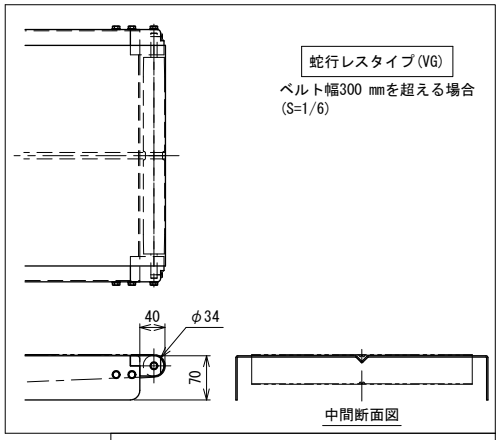

機 長 mm	L1	L2
3500	1700	1700
4000	1950	1950
4500	2200	2200
5000	2450	2450
5500	2700	2700
6000	2950	2950

注1　本図はベルト幅150 mmの場合です
注2　蛇行レスタイプ(VG)の場合、基本外観は変わりませんがテールローラ、ドライブプーリ、
　　トラフにベルト裏サン用のV溝が付きます
　　ベルト幅300 mmを超える場合、テールローラはφ34 mmとなります

6	スピコンインバータ廃止,トルクアームピン変更	技術情報サービス	年 / 月 / 日	シリーズ名	フードベヤシリーズ	図名	本体組立図 HSベルト幅 500 mm以下、機長 300 cmを超え 600 cmまで　A2
改訂番号	改 訂 記 事	MARUYASU KIKAI CO.,LTD.	尺度 1/5	機 種	FB2C	図面番号	W_FB2CHS_S_020_6